AGGANCIO GRIPPLE HF EXPRESS XP1 A SOFFITTO

GRIPPLE HF EXPRESS XP1 CEILING MOUNTING

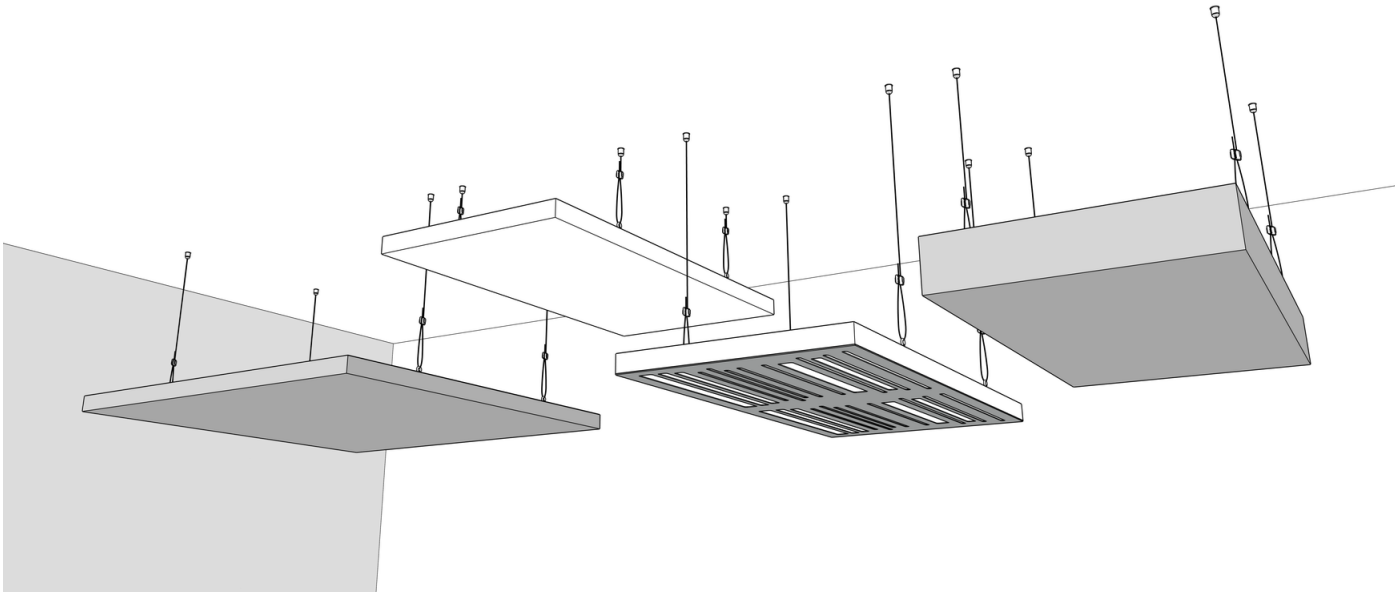

NUMERO VERDE 800 400 803 OUDIMMO ACOUSTIC DESIGN

Sonoryze® di Davide Perucchini - Via Cremasca 50, 24052 Azzano San Paolo (Bg)
www.oudimmoacousticdesign.com - info@oudimmoacousticdesign.com - P.I.03146540160

COSA È INCLUSO

WHAT'S INCLUDED



4x Ganci a occhiello chiuso

4x Closed eye hooks

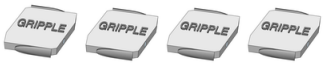

4x Regolatori Gripple HF Express XP1

4x Gripple HF Express XP1 adjuster



4x Terminali ED6

4x End fixings ED6

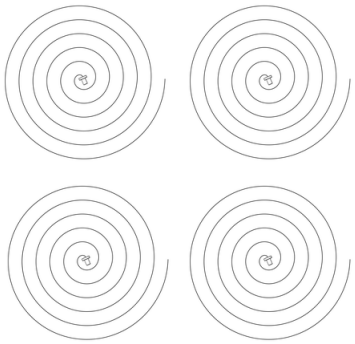

4x Cavi d'acciaio con blocco su un'estremità (lunghezza variabile a seconda dell'ordine)

4x Steel cables with block at one end (variable length depending on the order)

PRIMA DI INIZIARE

BEFORE WE BEGIN

Se vuoi essere certo di non sporcare i pannelli, utilizza dei guanti come quelli in dotazione!
Per lo stesso motivo, ti consigliamo di mantenere pulito e ordinato lo spazio di lavoro. Se devi appoggiare a terra dei pannelli, ti consigliamo di posizionare un tappeto (o il pluriball con cui sono confezionati, o anche solo del cartone) per essere certo di non rovinarli.

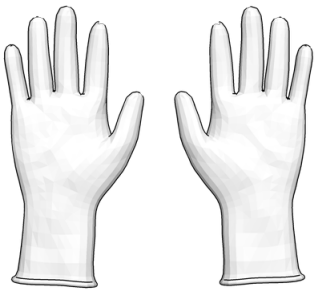

To avoid marking the panels, wear gloves like the ones supplied!
For the same reason, we recommend keeping the workspace clean and tidy. If you need to place panels on the floor, we recommend using a mat (or the bubble wrap they are packed with, or even just cardboard) to ensure they are not damaged.

Per appendere i pannelli al soffitto avrai bisogno di quattro tasselli a vite. La vite deve avere diametro massimo 4,5mm, deve poter passare nel buco del terminale ED6. Utilizza una tipologia di tasselli adatta al materiale del tuo soffitto! Puoi chiedere in qualunque catena di negozi di ferramenta / bricolage / fai-da-te.

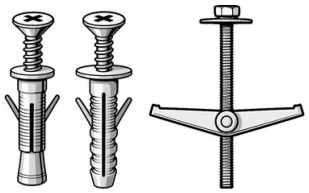

To hang the panels to your ceiling, you will need four screw wall plugs. The screw must have a maximum diameter of 4.5 mm and must be able to pass through the hole of the ED6 end fixing. Use a type of wall plug suitable for your ceiling material! You can find them in any hardware / DIY store.

Per sollevare i pannelli più grandi, meglio farsi aiutare da un’altra persona!

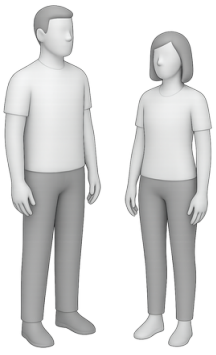

To lift larger panels, it is better to have another person help you!

1

Il primo step è trovare i punti, sul retro del pannello, dove fissare i quattro ganci ad occhiello chiuso. Per farlo comincia appoggiando il pannello a faccia in giù su una superficie pulita, un tappeto, o anche il pluriball in cui il pannello era confezionato.
Successivamente, misura il lato lungo del pannello e prendi nota della sua lunghezza. Nell'immagine è raffigurato un pannello 120 x 60 cm, per cui il lato lungo sarà circa 120 cm.
Nel caso di un pannello quadrato, misura uno qualunque dei quattro lati

The first step is to locate, on the back of the panel, the points where the four closed eye hooks will be fixed. To do this, start by placing the panel face down on a clean surface, a carpet, or even the bubble wrap in which the panel was packaged.
Next, measure the long side of the panel and take note of its length. The image shows a 120 x 60 cm panel, so the long side will be approximately 120 cm.
In the case of a square panel, measure any one of the four sides

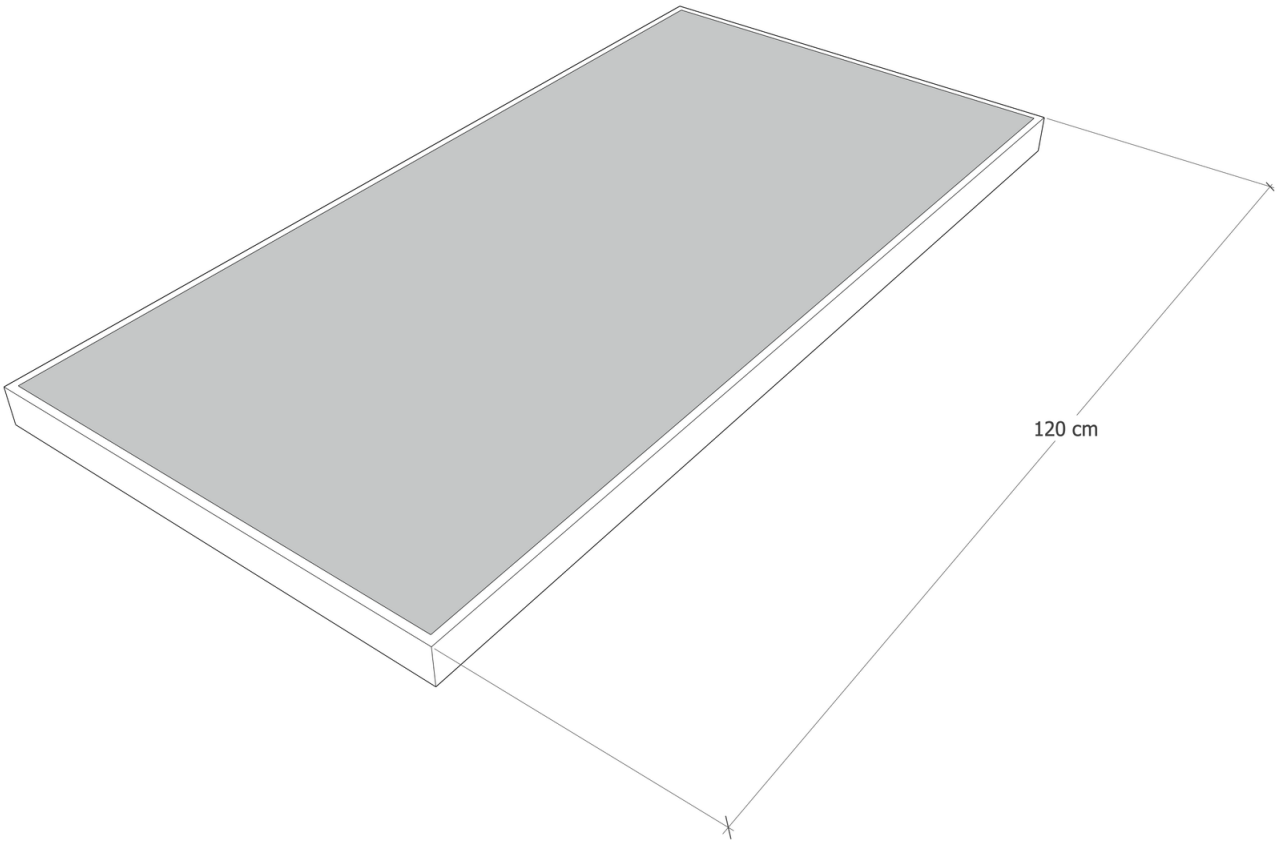

2

Prendi la lunghezza che hai misurato, e dividila per 4. In questo caso abbiamo misurato circa 120 cm, che diviso per quattro fa 30 cm.
Questa è la distanza dagli angoli alla quale, sempre sul lato lungo, dovremo collocare i ganci a occhiello chiuso

Take the length you measured, and divide it by 4. In this case, we measured approximately 120 cm, which divided by four gives 30 cm.
This is the distance from the corners at which, always on the long side, we will place the closed eye hooks

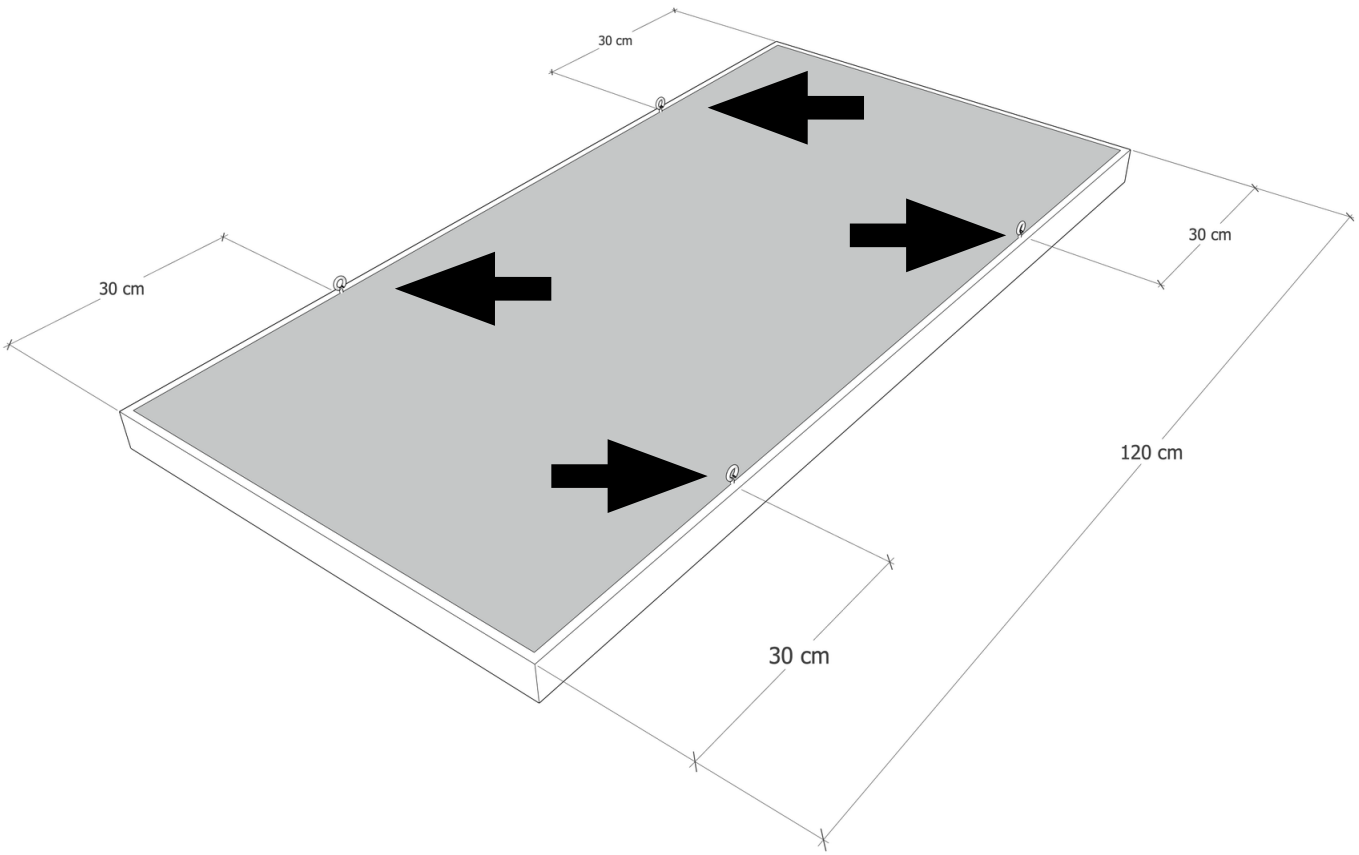

Colloca i ganci ad occhiello chiuso ad almeno un centimetro dal bordo del pannello

Place the closed eye hooks at least one centimetre from the edge of the panel

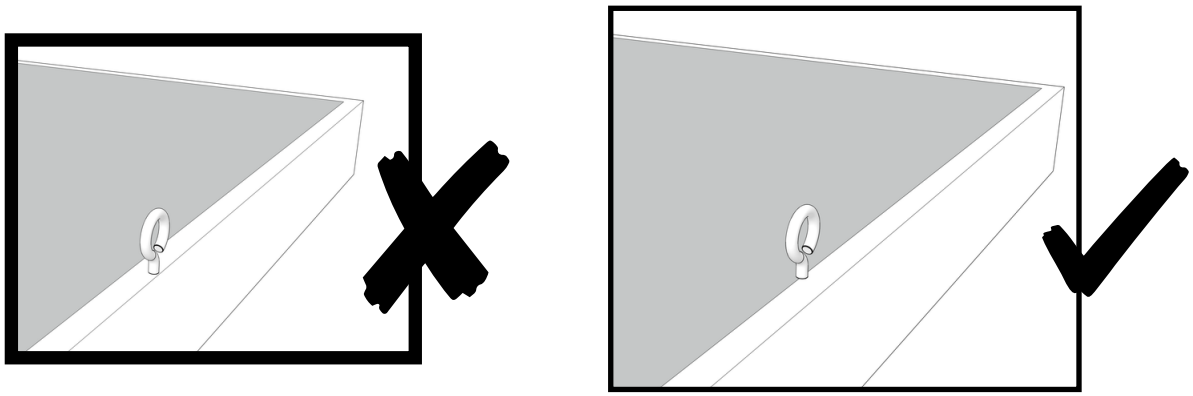

Quando avviti, puoi dare alcuni colpi leggeri di martello sul gancio ad occhiello aperto, in modo da far entrare una piccola parte della punta nel legno sottostante. Non serve preforare il legno

When screwing in, you can give a few light hammer taps on the open eye hook, so that a small part of the tip enters the underlying wood.
There is no need to pre-drill the wood

3

Riporta sul soffitto i quattro punti di aggancio del pannello, misurandone la posizione con precisione. Questi sono i punti del soffitto in cui dovrai fissare i tuoi tasselli

Mark on the ceiling the four anchoring points of the panel, measuring their position accurately. These are the points on the ceiling where you will need to fix your wall plugs

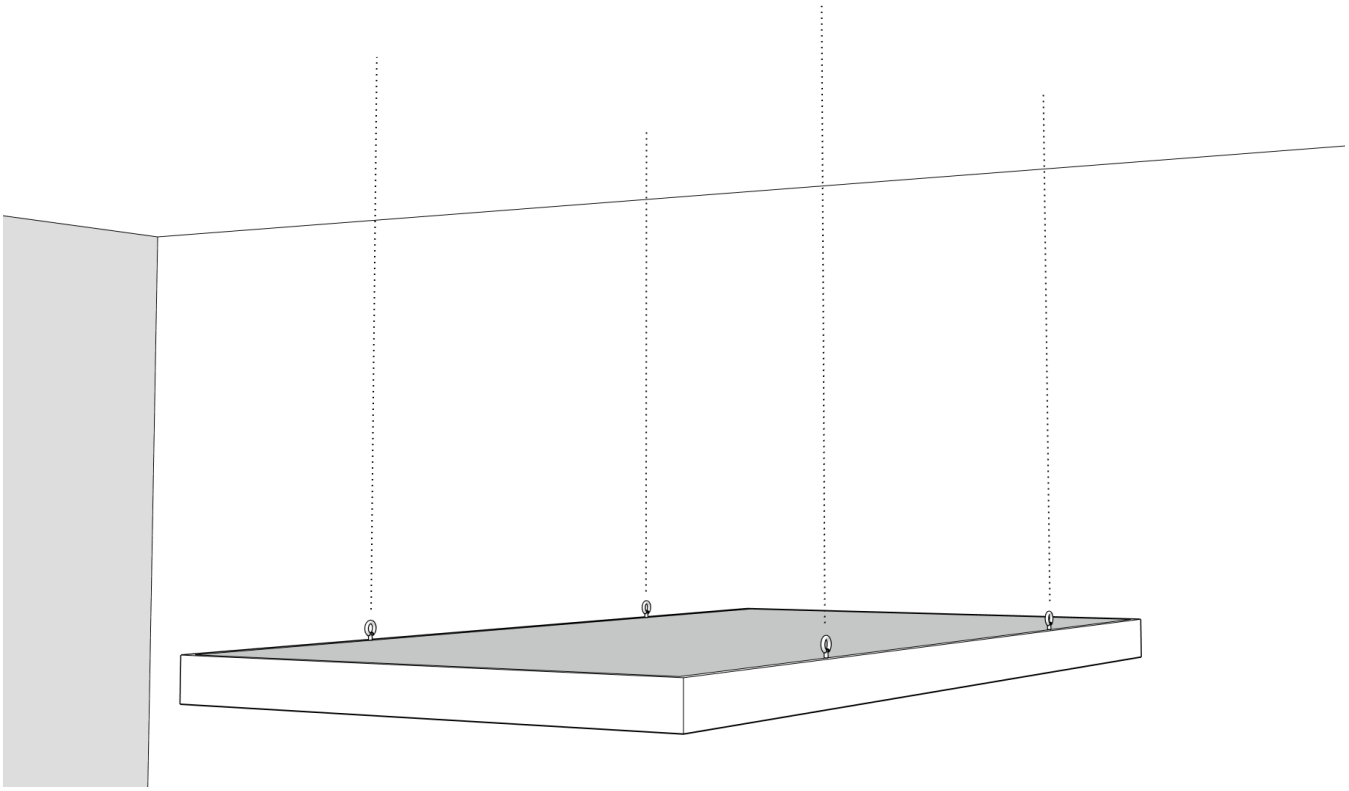

4

Avvita sul soffitto i tuoi tasselli nei punti che hai segnato. Prima di infilare la vite nel tassello, falla passare nel cilindro del terminale ED6 come mostrato in figura

Screw your wall plugs into the ceiling at the marked points.
Before inserting the screw into the plug, pass it through the cylinder of the ED6 terminal as shown in the figure

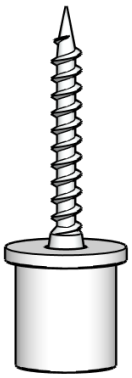

Infila il cavo d'acciaio nella cupola del terminale ED6. Il cavo d'acciaio ha un blocco da un'estremità, infila il cavo d'acciaio in modo che il blocco si inserisca nella cupola, come mostrato in figura

Insert the steel cable into the dome of the ED6 terminal.
The steel cable has a block at one end, insert the steel cable so that the block fits into the dome, as shown in the figure

Infila l'altra estremità del cavo d'acciaio nel regolatore Gripple HF Express XP1, partendo dal foro indicato dalla freccia in figura. Successivamente fai passare il cavo d'acciaio nel gancio a occhiello chiuso fissato sul pannello, per poi farlo passare nuovamente nel gancio Gripple. Lascia qualche centimetro di cavo all'uscita

Insert the other end of the steel cable into the Gripple HF Express XP1 adjuster, starting from the hole indicated by the arrow in the figure. Next, pass the steel cable through the closed eye hook attached to the panel, and then pass it back through the Gripple hook. Leave a few centimeters of cable at the exit

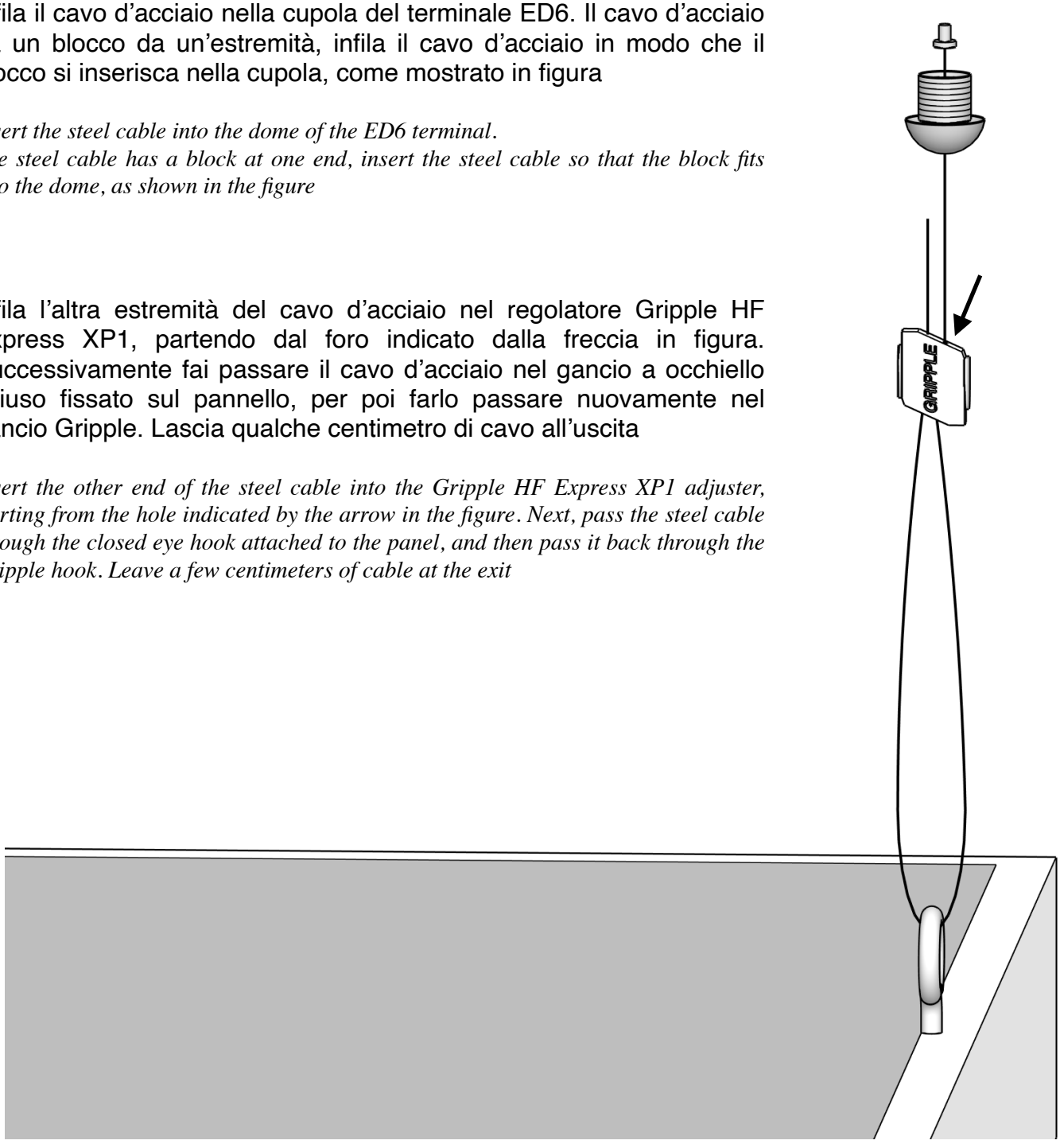

5

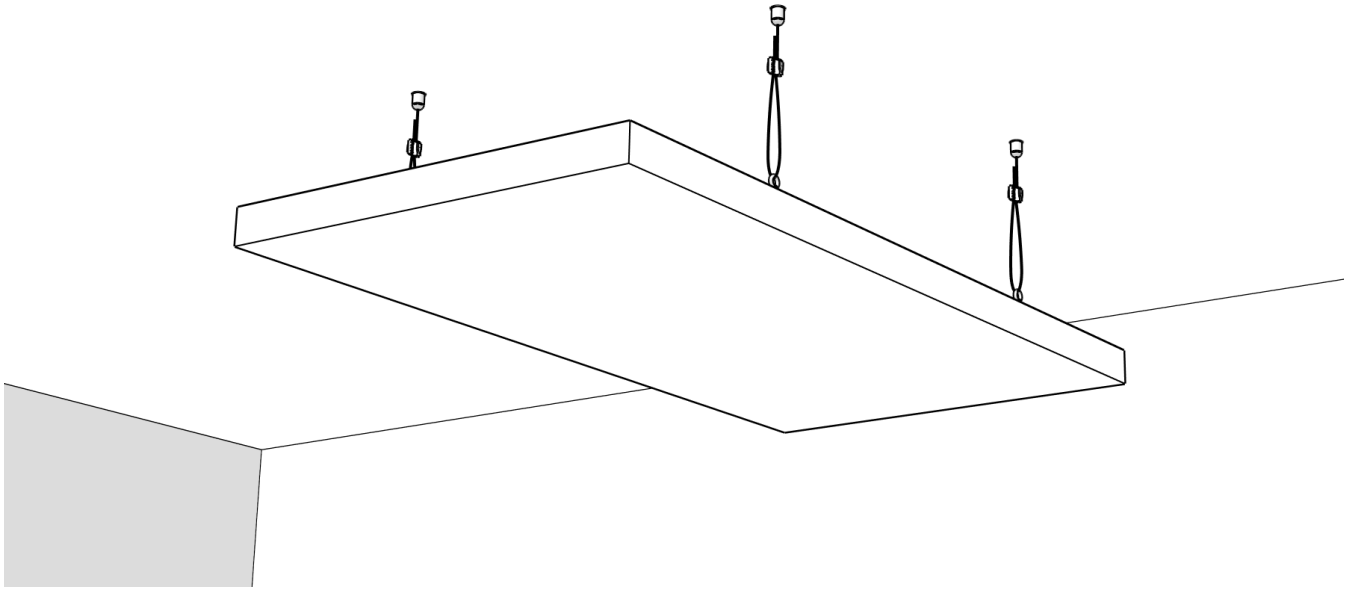

Congratulazioni! Ora il tuo pannello può essere appeso!

Congratulations! Your panel can now be hang!

oudimmo
ACOUSTIC DESIGN

NUMERO VERDE
800 400 803
OUDIMMO ACOUSTIC DESIGN

Sonoryze® di Davide Perucchini - Via Cremasca 50, 24052 Azzano San Paolo (Bg)
www.oudimmoacousticdesign.com - info@oudimmoacousticdesign.com - P.I.03146540160