AGGANCIO MAGNETICO A SOFFITTO

MAGNETIC CEILING MOUNTING

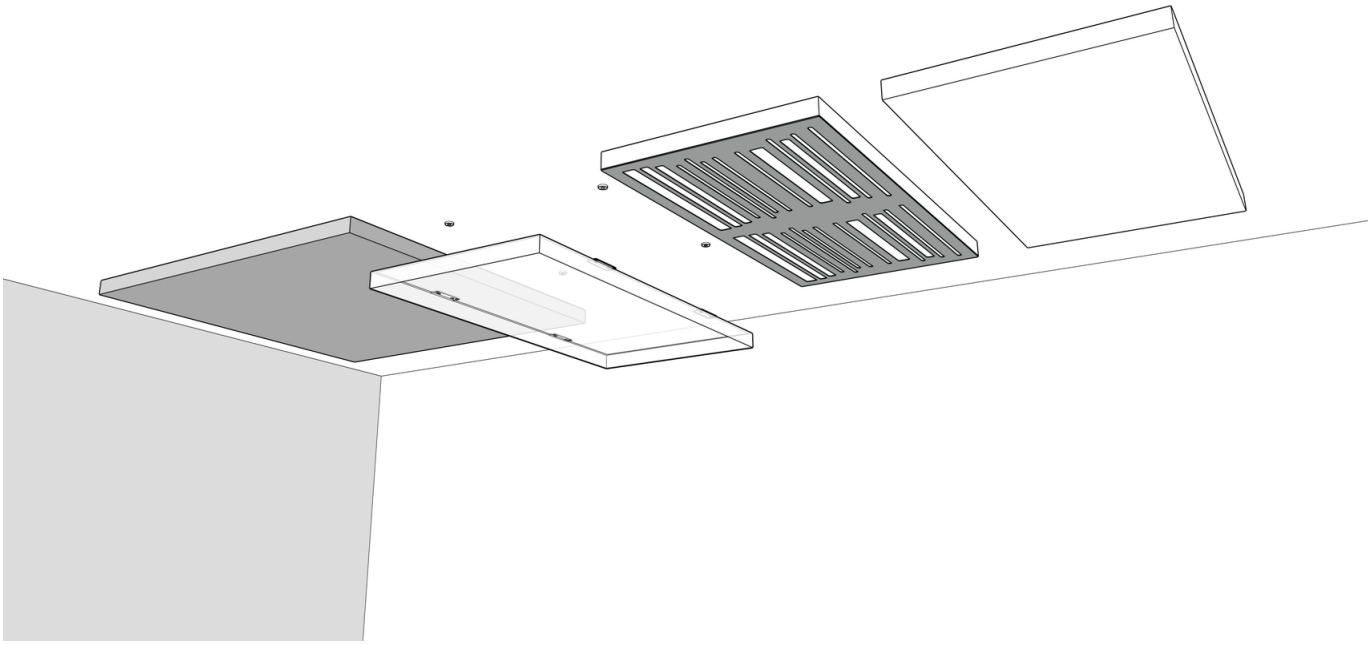

NUMERO VERDE 800 400 803 OUDIMMO ACOUSTIC DESIGN

Sonoryze® di Davide Perucchini - Via Cremasca 50, 24052 Azzano San Paolo (Bg)
www.oudimmoacousticdesign.com - info@oudimmoacousticdesign.com - P.I.03146540160

COSA È INCLUSO

WHAT'S INCLUDED



4x Magneti per aggancio a soffitto

4x Magnets for ceiling mounting

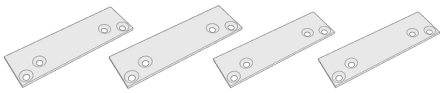

4x Piastrine per magnete a soffitto

4x Plates for ceiling-mounted magnet

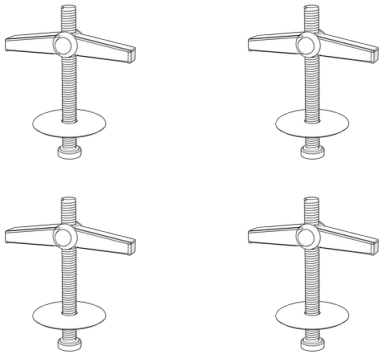

4x Ancore a scatto per soffitto

4x Toggle anchors for ceiling

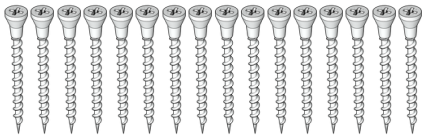

16x Viti 3,5 x 40 mm per piastrine

16x 3.5 x 40 mm screws for plates

PRIMA DI INIZIARE

BEFORE WE BEGIN

Se vuoi essere certo di non sporcare i pannelli, utilizza dei guanti come quelli in dotazione!
Per lo stesso motivo, ti consigliamo di mantenere pulito e ordinato lo spazio di lavoro. Se devi appoggiare a terra dei pannelli, ti consigliamo di posizionare un tappeto (o il pluriball con cui sono confezionati, o anche solo del cartone) per essere certo di non rovinarli.

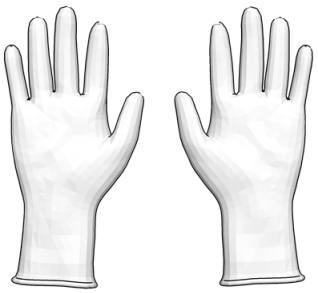

To avoid marking the panels, wear gloves like the ones supplied!
For the same reason, we recommend keeping the workspace clean and tidy. If you need to place panels on the floor, we recommend using a mat (or the bubble wrap they are packed with, or even just cardboard) to ensure they are not damaged.

Con questo sistema di aggancio vengono fornite le ancore a scatto specifiche per soffitti come cartongesso e mattone forato. In caso di normali soffitti in calcestruzzo pieno (“cemento”) o legno pieno, utilizza una tipologia di tasselli adatta al materiale del tuo soffitto. La vite deve poter passare nel buco del magnete per aggancio a soffitto, e la testa della vite deve alloggiare nella svasatura senza sporgere. Puoi chiedere in qualunque catena di negozi di ferramenta / bricolage / fai-da-te.

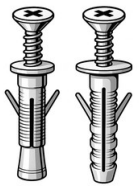

This mounting system includes toggle anchors specifically designed for ceilings such as plasterboard and hollow brick. For standard solid concrete (“cement”) or solid wood ceilings, use a type of anchor suitable for your ceiling material. The screw must be able to pass through the hole in the magnet for ceiling mounting, and the screw head must sit within the countersink without protruding.
You can find them in any hardware / DIY store.

Per sollevare i pannelli più grandi, meglio farsi aiutare da un’altra persona!

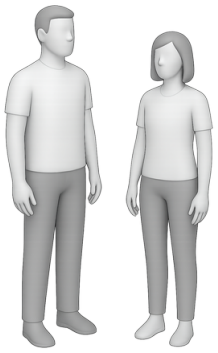

To lift larger panels, it is better to have another person help you!

1

Il primo step è trovare i punti, sul retro del pannello, dove fissare le quattro piastrine per magnete a soffitto. Per farlo comincia appoggiando il pannello a faccia in giù su una superficie pulita, un tappeto, o anche il pluriball in cui il pannello era confezionato.
Successivamente, misura il lato lungo del pannello e prendi nota della sua lunghezza. Nell'immagine è raffigurato un pannello 120 x 60 cm, per cui il lato lungo sarà circa 120 cm.
Nel caso di un pannello quadrato, misura uno qualunque dei quattro lati

The first step is to locate, on the back of the panel, the points where the four plates will be fixed. To do this, start by placing the panel face down on a clean surface, a carpet, or even the bubble wrap in which the panel was packaged.
Next, measure the long side of the panel and take note of its length. The image shows a 120 x 60 cm panel, so the long side will be approximately 120 cm.
In the case of a square panel, measure any one of the four sides

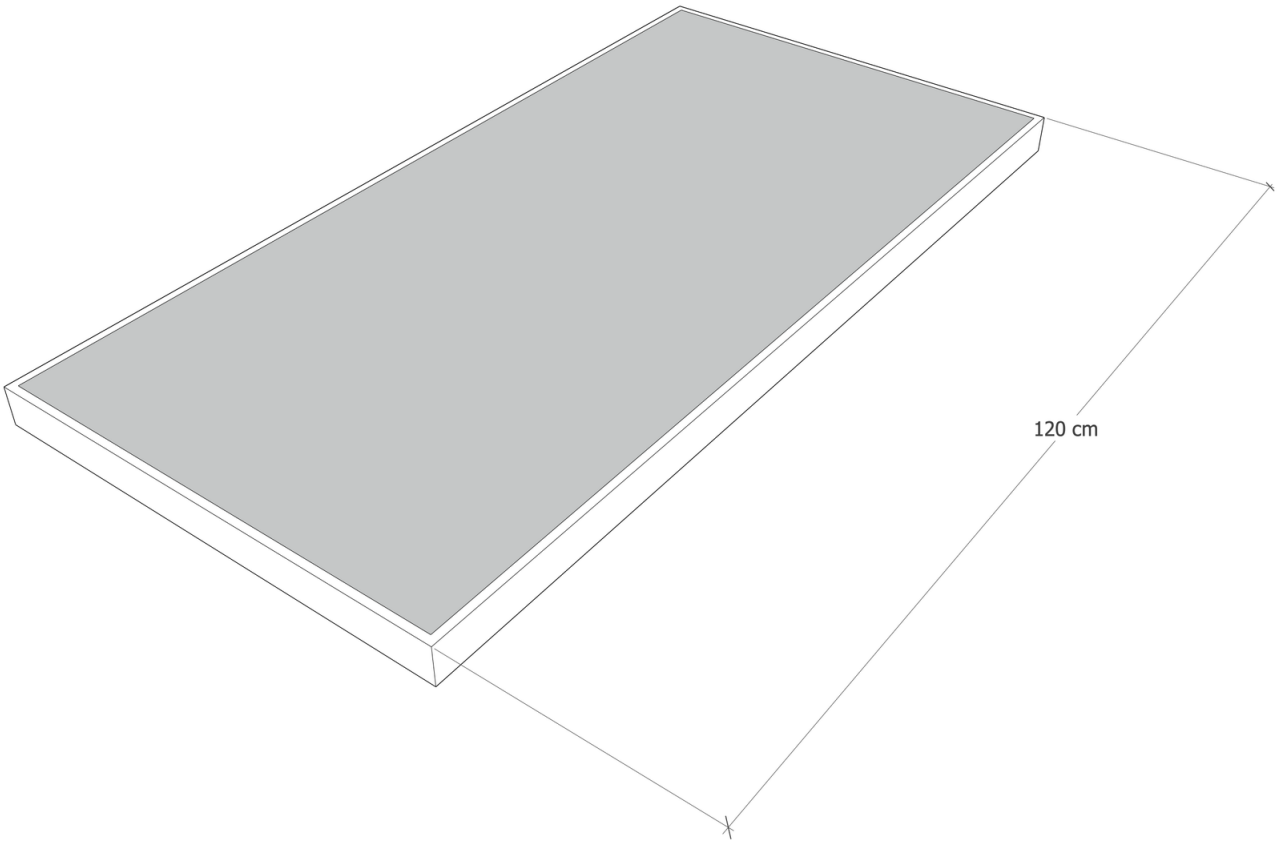

2

Prendi la lunghezza che hai misurato e dividila per 4. In questo caso abbiamo misurato circa 120 cm, che diviso per quattro fa 30 cm.
Questa è la distanza dagli angoli alla quale, sempre sul lato lungo, dovremo collocare le piastrine per magnete a soffitto

Take the length you measured and divide it by 4. In this case, we measured approximately 120 cm, which divided by four gives 30 cm.
This is the distance from the corners at which, along each of the two long sides, we will place the plates for ceiling-mounted magnets

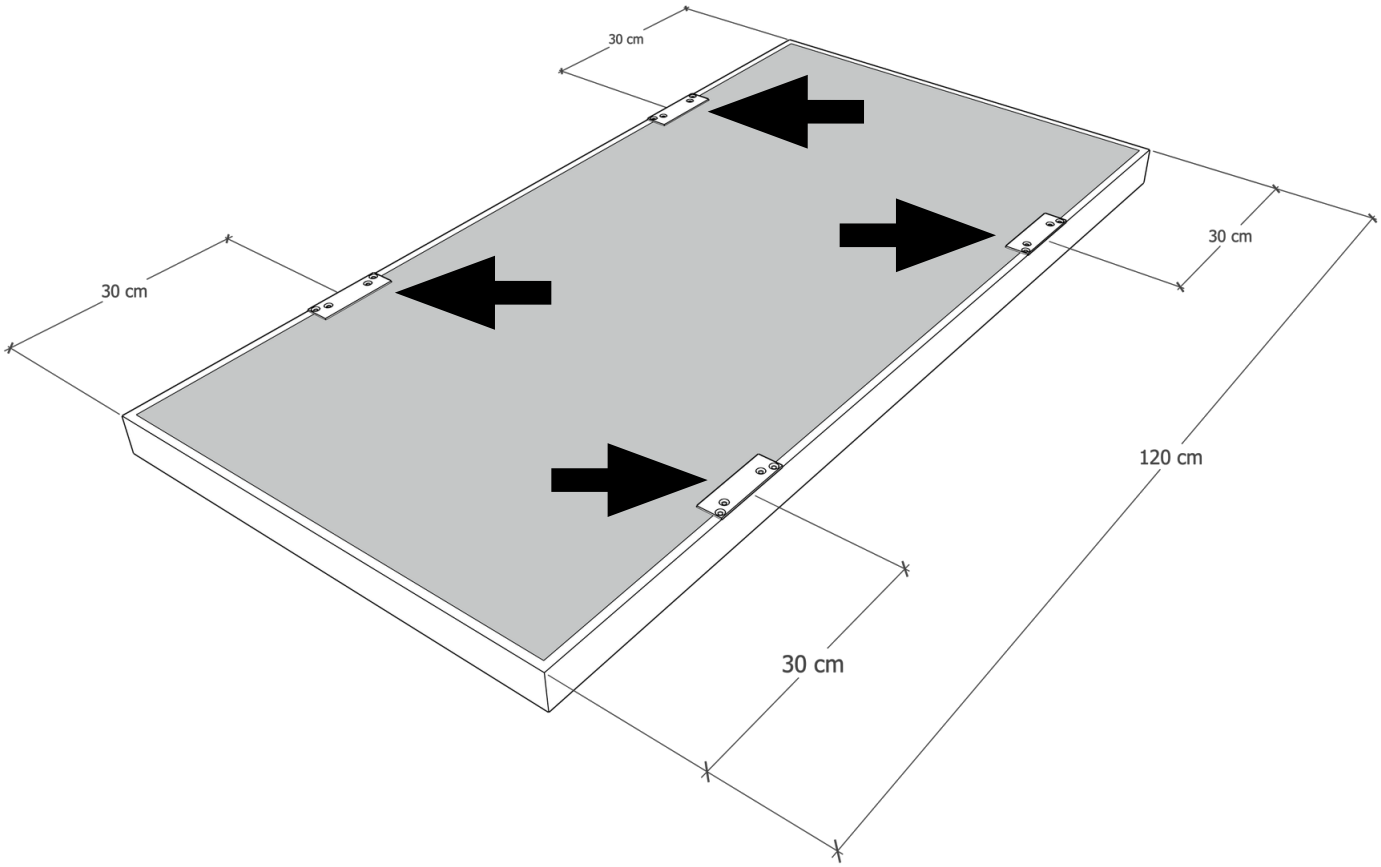

3

Colloca le piastrine per magnete a soffitto rivolte nel verso corretto, come mostrato in figura

Position the plates for the ceiling magnet in the correct orientation, as shown in the figure

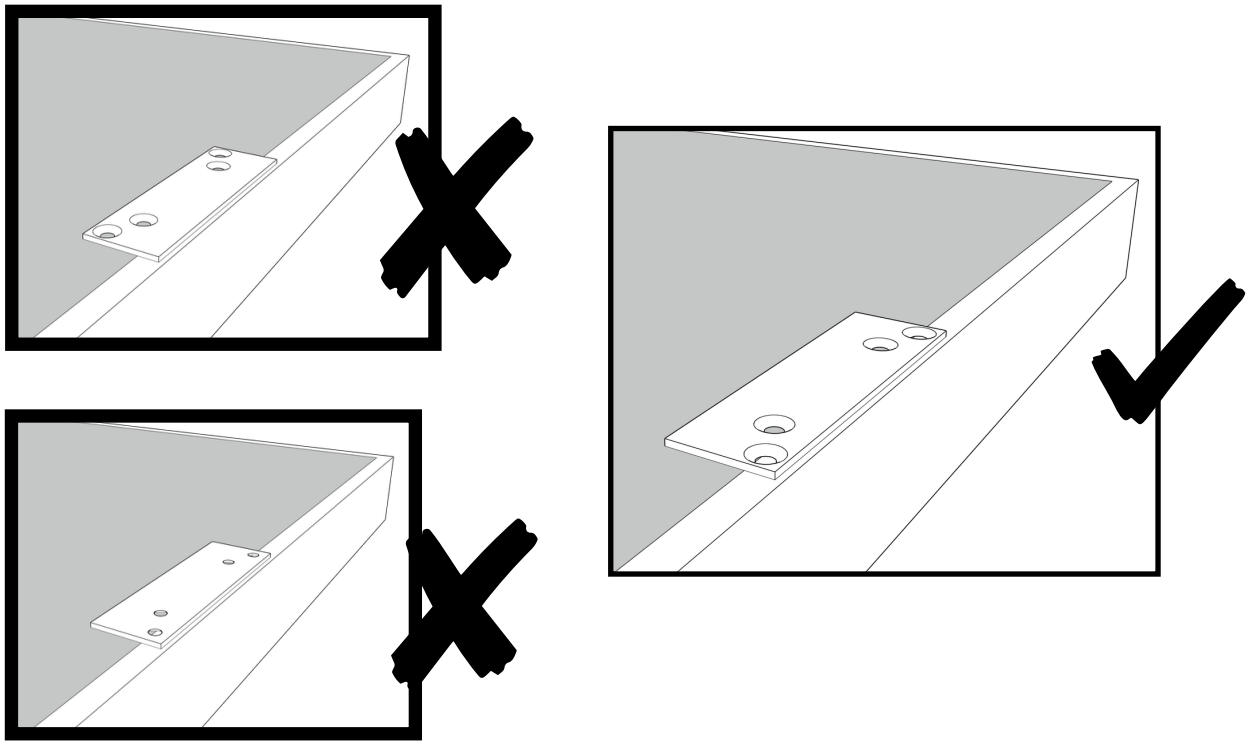

Per nascondere alla vista le piastrine per magnete a soffitto, collocale leggermente più interne rispetto al bordo del pannello (2-3 mm)

To keep the plates for ceiling-mounted magnet out of sight, position them slightly inwards from the edge of the panel (2-3 mm)

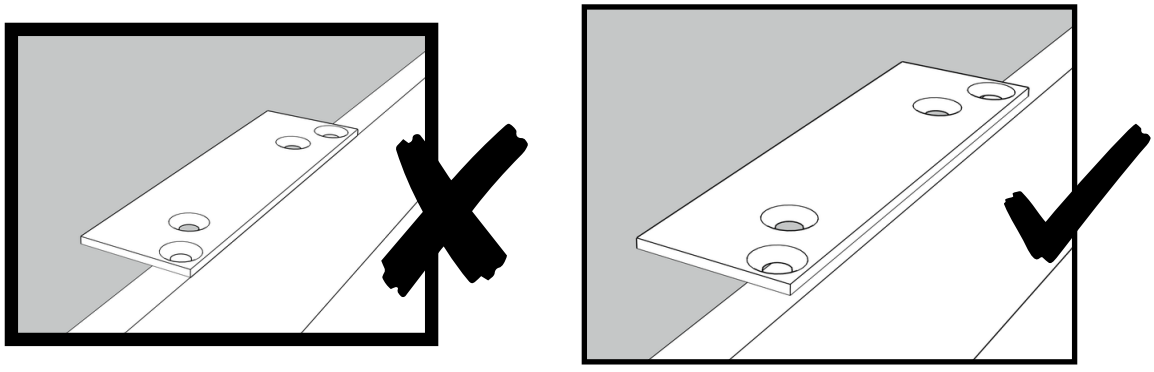

4

Avvita le piastrine al pannello utilizzando un avvitatore e le viti in dotazione

Screw the plates to the panel using a screwdriver and the supplied screws

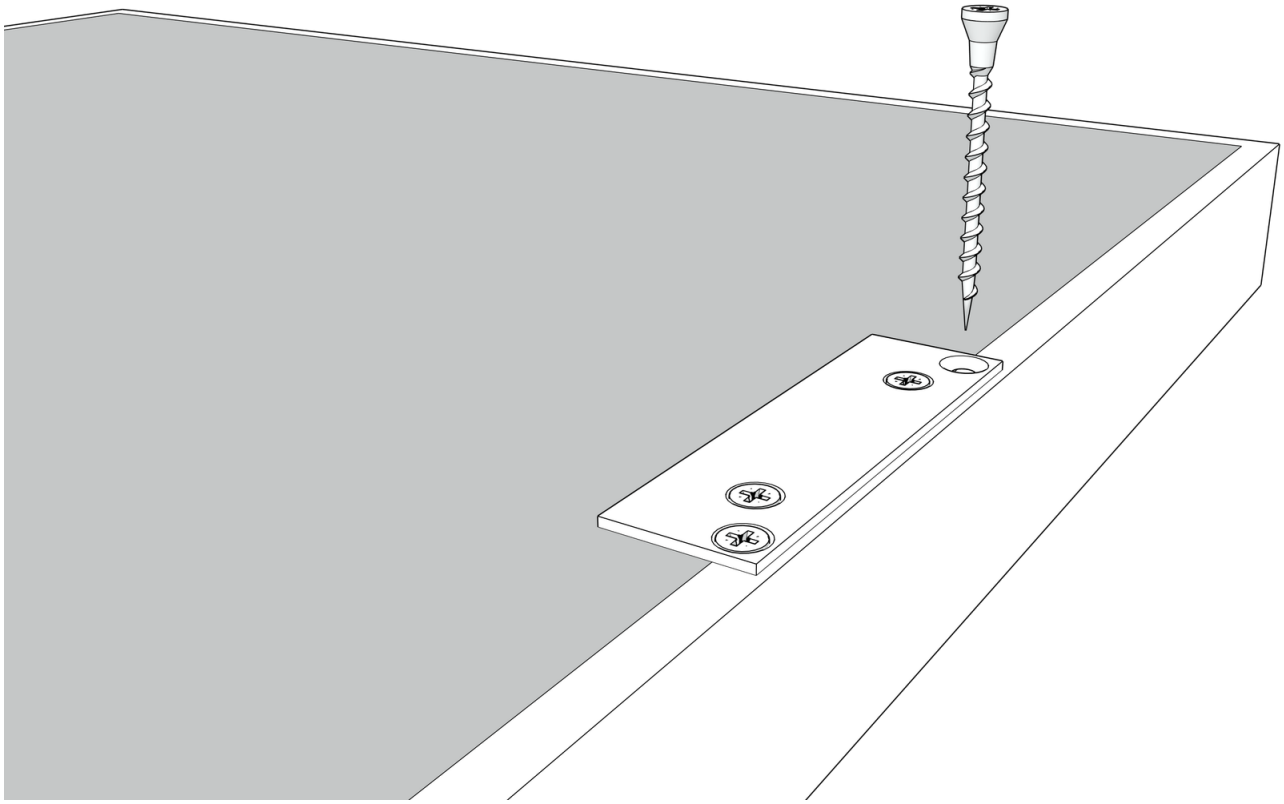

5

Riporta sul soffitto i quattro punti di aggancio del pannello, misurandone la posizione con precisione partendo dal centro delle piastrine. Questi sono i punti del soffitto in cui dovrai fissare i magneti

Mark the four panel hanging points on the ceiling, measuring their position precisely from the center of the plates. These are the points on the ceiling where you will need to install the magnets

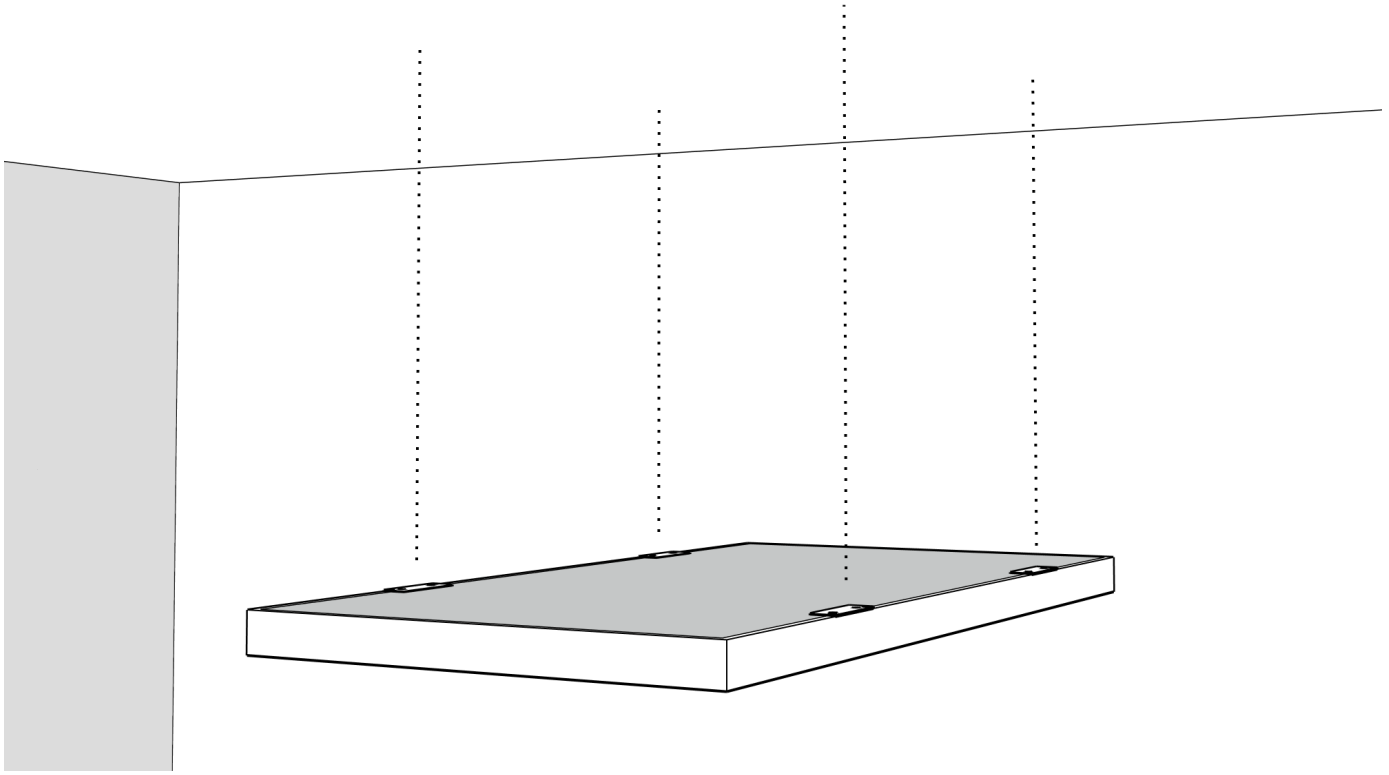

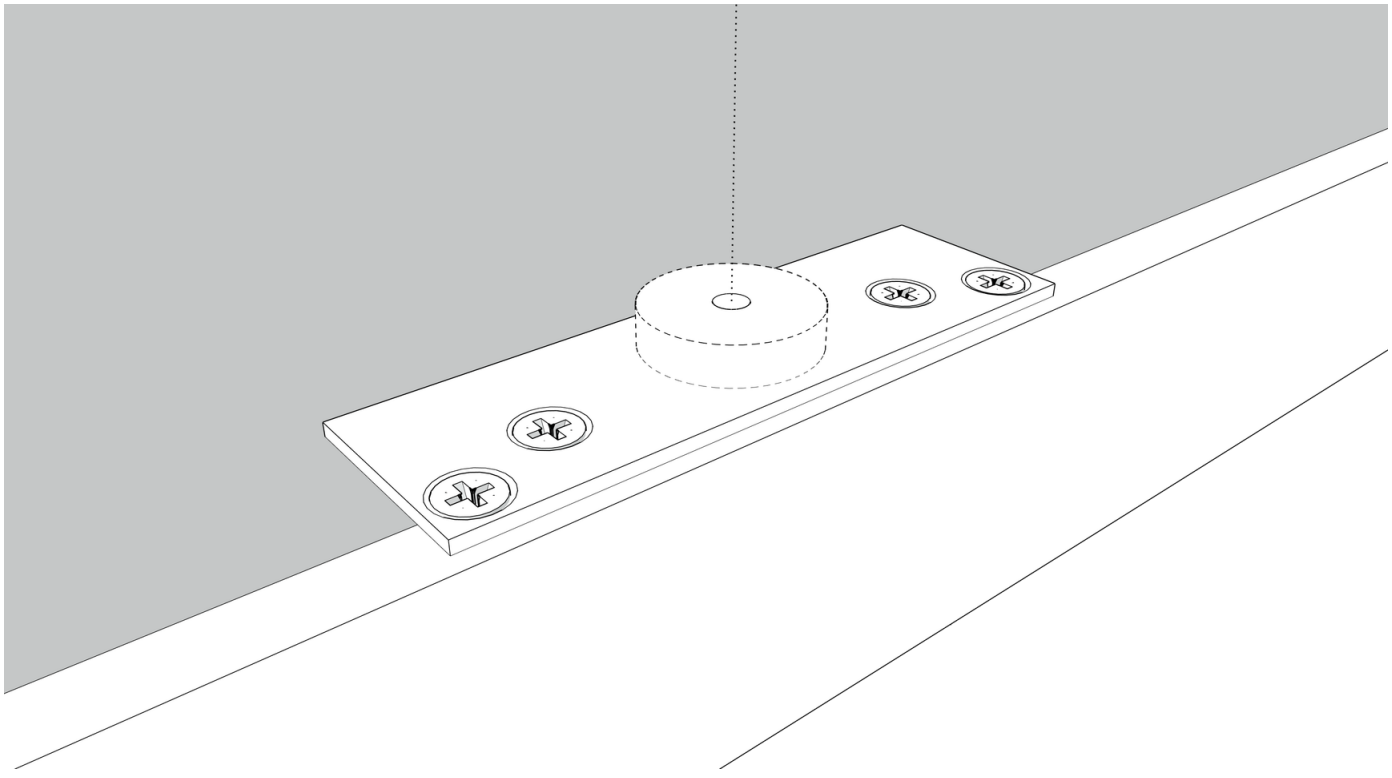

6

Questo sistema di aggancio viene fornito con le ancore a scatto specifiche per soffitti come cartongesso e mattone forato (intercapedine in cui poter infilare e “appoggiare” le braccia delle ancore). In questa fase è illustrato il procedimento con questo tipo di agganci.
In caso di normali soffitti in calcestruzzo pieno (“cemento”) o legno pieno, utilizza una tipologia di tasselli adatta al materiale del tuo soffitto e procedi direttamente alla fase successiva

This mounting system is supplied with toggle anchors specifically designed for ceilings such as plasterboard and hollow brick (with a cavity where the anchor arms can be inserted and allowed to rest). This step shows the procedure using this type of fastening system.
For standard ceilings made of solid concrete (“cement”) or solid wood, use anchors suitable for the material of your ceiling and proceed directly to the next step

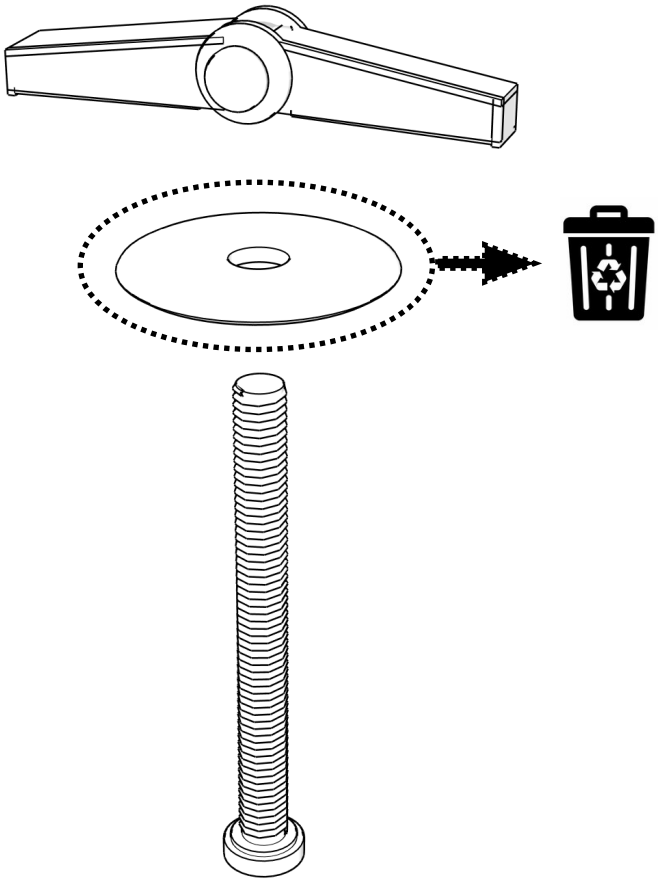

Separa tra di loro i tre elementi che compongono l’ancora a scatto (la vite, la rondella e le braccia).
La rondella non è necessaria, puoi scartarla

Separate the three components of the toggle anchor (the screw, the washer and the arms).
The washer is not required and can be discarded

Ricomponi l'ancora a scatto collocando il magnete al posto della rondella.
La svasatura del magnete deve essere rivolta verso il basso (deve "guardare" la testa della vite), così che il magnete successivamente si possa appoggiare piatto sulla piastrina

Reassemble the toggle anchor, placing the magnet in place of the washer.
The countersunk side of the magnet must face downward (it must "face" the screw head), so that the magnet can subsequently rest flat on the plate

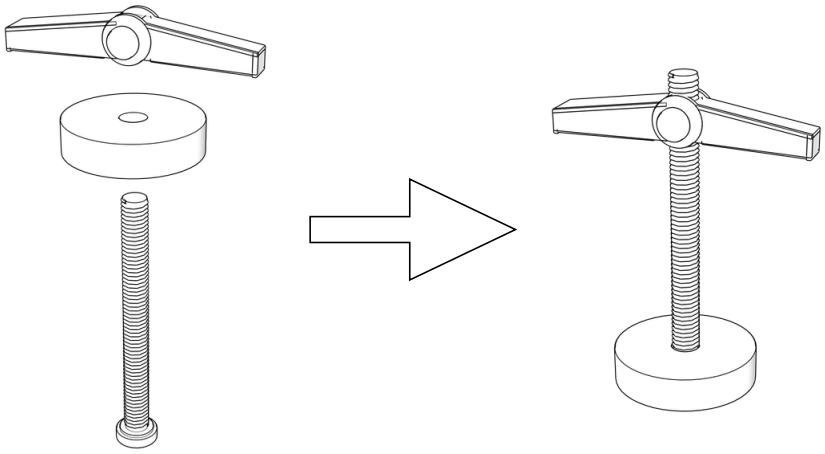

Fora il soffitto con una punta ø12. Poi richiudi le braccia dell'ancora e infilale nel foro [1], facendole aprire all'interno dell'intercapedine. Successivamente avvita la vite per far aderire il magnete al soffitto [2]

Drill the ceiling using a Ø12 drill bit. Then close the anchor arms and insert them into the hole [1], allowing them to open inside the cavity. Next, tighten the screw to secure the magnet against the ceiling [2]

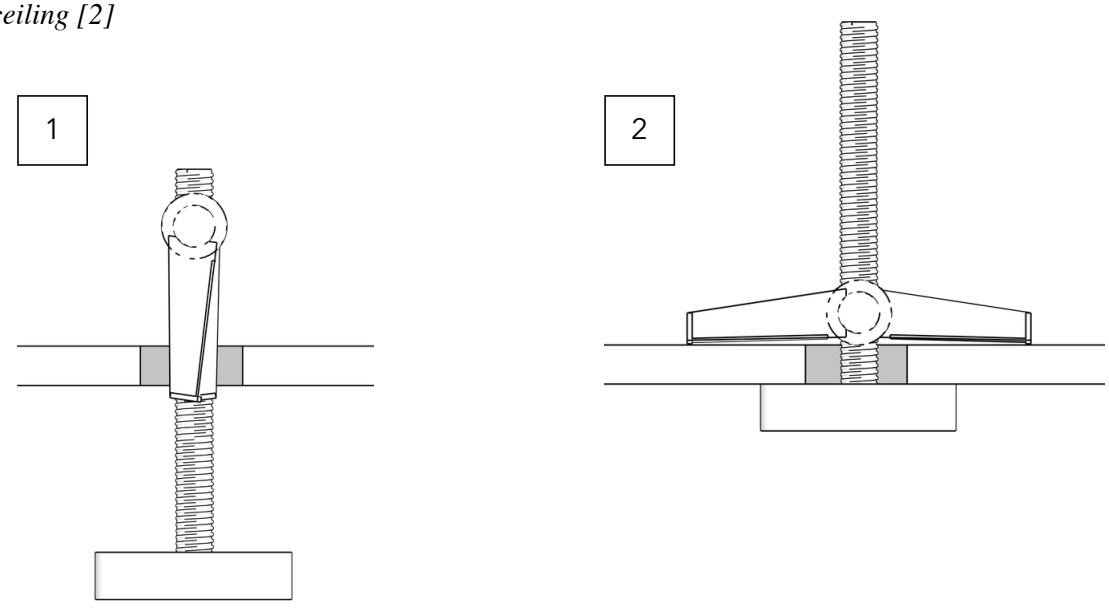

7

Appoggia il pannello al soffitto, facendo coincidere i magneti con il centro delle piastrine

Place the panel against the ceiling, aligning the magnets with the center of the plates

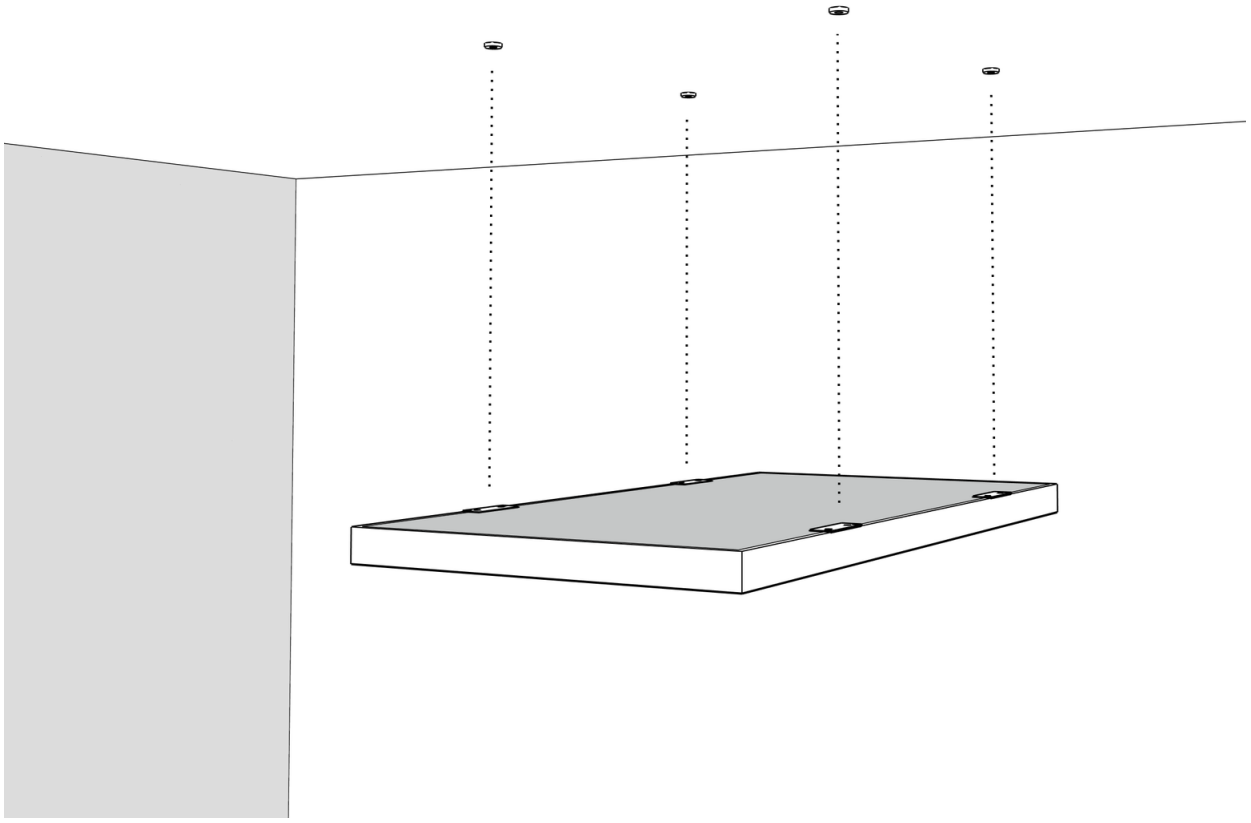

8

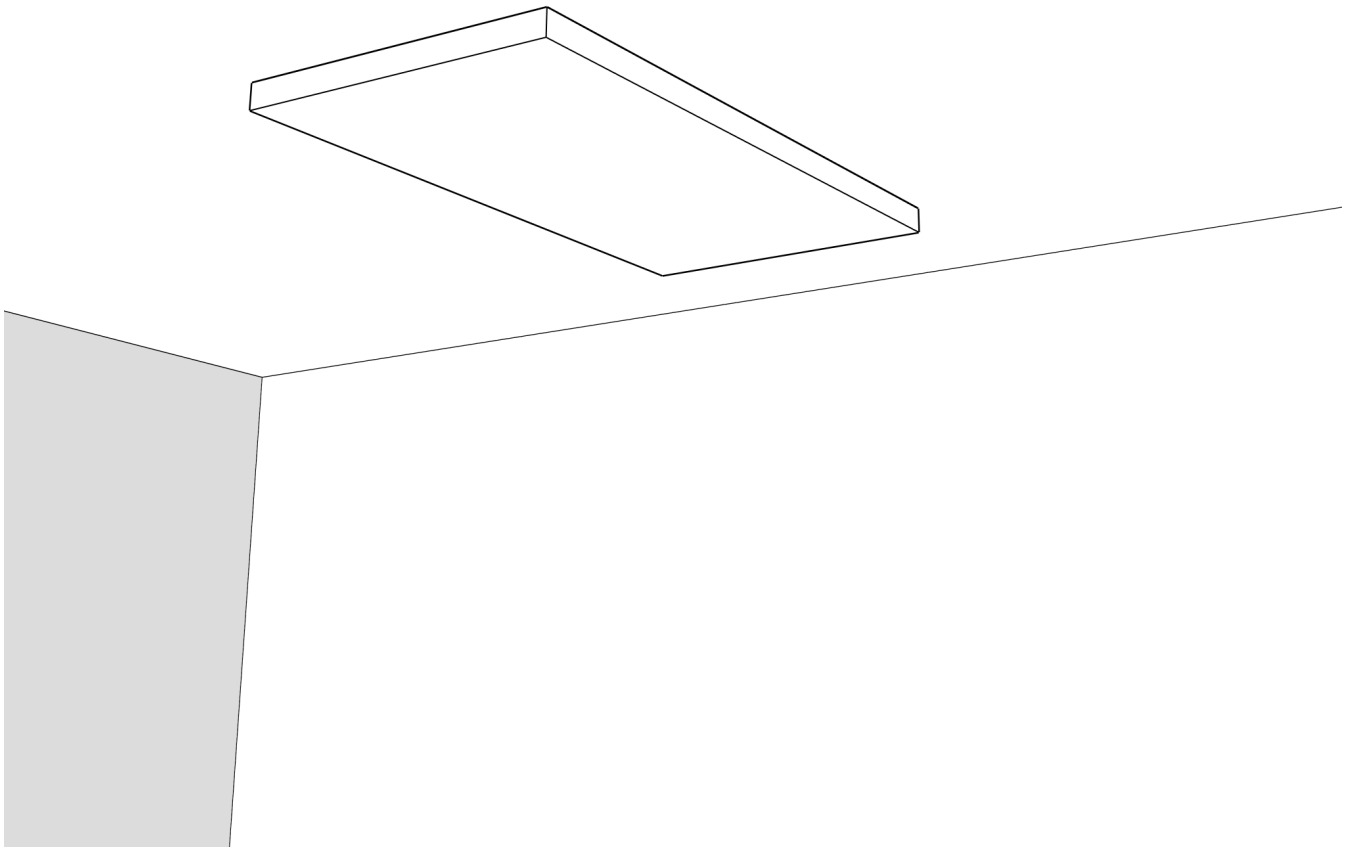

Congratulazioni! Ora il tuo pannello è agganciato magneticamente!

Congratulations! Now your panel is magnetically attached!

AGGANCIO MAGNETICO A SOFFITTO

INFORMAZIONI GENERALI E DETTAGLI

Forza di tenuta nominale	≈ 16 kg (≈ 157 N) [singolo magnete + piastrina]
Materiale magnete	NdFeB
Temperatura max di esercizio	80 °C
Raccomandazioni di tenuta	Il valore nominale di 16 kg si riferisce a condizioni di carico statico, con forza applicata perpendicolarmente alla superficie di aggancio e in assenza di vibrazioni, urti o oscillazioni. Utilizzare pertanto il sistema esclusivamente in tali condizioni. Non utilizzare su strutture soggette a movimenti o vibrazioni: ad esempio, l'installazione sotto soppalchi leggeri soggetti a vibrazioni dovute a calpestio, salti o altri movimenti può compromettere la tenuta del magnete e provocarne il distacco.
Fattore di sicurezza	Si raccomanda di dimensionare il sistema adottando un fattore di sicurezza minimo di 4:1. La somma delle forze di tenuta nominali dei magneti impiegati deve pertanto essere almeno 4 volte superiore al peso dell'elemento da sostenere. Ad esempio, un pannello AkuPan 180 × 120 × 5 cm, del peso di circa 13 kg, installato con 4 magneti da 16 kgf ciascuno, dispone di una forza di attrazione nominale complessiva di circa 64 kgf, più di 4 volte superiore al peso dell'elemento sospeso. Il fattore di sicurezza indicato non compensa condizioni di installazione non idonee.

Le prestazioni, i valori di tenuta e le raccomandazioni riportate si riferiscono esclusivamente al sistema di aggancio Oudimmo utilizzato nella sua configurazione completa, con tutti i componenti previsti e secondo le modalità di installazione indicate. Il sistema deve essere considerato come un unico insieme. Oudimmo non garantisce le prestazioni o la sicurezza in caso di utilizzo parziale del sistema, sostituzione dei componenti o utilizzo del magnete su altre superfici, piastre o elementi metallici non forniti o approvati da Oudimmo.

MAGNETIC CEILING MOUNTING

GENERAL INFORMATION AND SPECIFICATIONS

Nominal holding force	≈ 16 kg (≈ 157 N) [single magnet + plate]
Magnet material	NdFeB
Maximum operating temperature	80 °C
Holding force recommendations	The nominal value of 16 kg refers to static load conditions, with the force applied perpendicular to the attachment surface and in the absence of vibrations, impacts or oscillations. Therefore, use the system exclusively under these conditions. Do not use on structures subject to movement or vibration: for example, installation beneath lightweight mezzanines subject to vibrations caused by foot traffic, jumping or other movements may compromise the magnet's holding force and cause it to detach.
Safety factor	It is recommended to size the system using a minimum safety factor of 4:1. The sum of the nominal holding forces of the magnets used must therefore be at least 4 times greater than the weight of the element to be supported. For example, an AkuPan panel measuring 180 × 120 × 5 cm and weighing approximately 13 kg, installed with 4 magnets rated at 16 kgf each, provides a total nominal pull force of approximately 64 kgf, more than 4 times greater than the weight of the suspended element. The specified safety factor does not compensate for unsuitable installation conditions.

The performance, holding force values and recommendations provided refer exclusively to the Oudimmo attachment system when used in its complete configuration, with all specified components and in accordance with the indicated installation methods. The system must be considered as a single complete assembly. Oudimmo does not guarantee performance or safety in the event of partial use of the system, replacement of components or use of the magnet on other surfaces, plates or metal elements not supplied or approved by Oudimmo.

oudimmo
ACOUSTIC DESIGN

NUMERO VERDE
800 400 803
OUDIMMO ACOUSTIC DESIGN

Sonoryze® di Davide Perucchini - Via Cremasca 50, 24052 Azzano San Paolo (Bg)
www.oudimmoacousticdesign.com - info@oudimmoacousticdesign.com - P.I.03146540160