AGGANCIO STANDARD A SOFFITTO

STANDARD CEILING MOUNTING

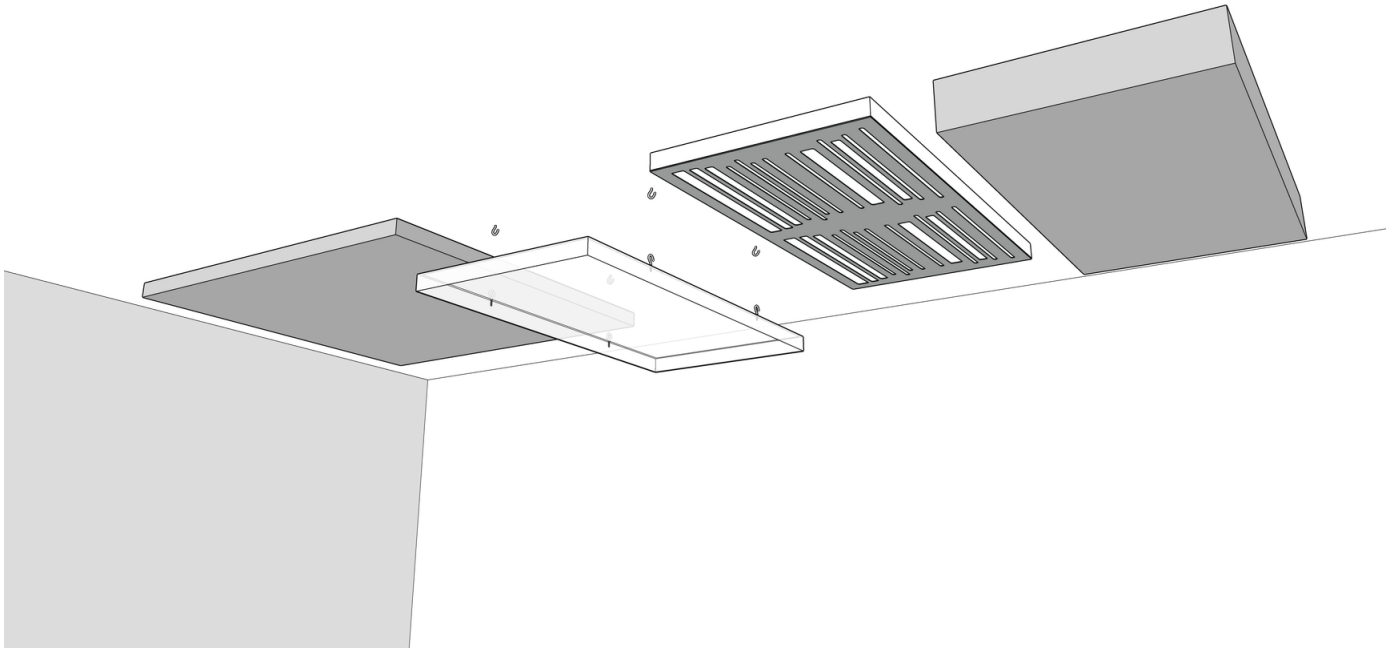

NUMERO VERDE 800 400 803 OUDIMMO ACOUSTIC DESIGN

Sonoryze® di Davide Perucchini - Via Cremasca 50, 24052 Azzano San Paolo (Bg)
www.oudimmoacousticdesign.com - info@oudimmoacousticdesign.com - P.I.03146540160

COSA È INCLUSO

WHAT'S INCLUDED



4x Ganci a occhiello aperto

4x Open eye hooks

PRIMA DI INIZIARE

BEFORE WE BEGIN

Se vuoi essere certo di non sporcare i pannelli, utilizza dei guanti come quelli in dotazione!
Per lo stesso motivo, ti consigliamo di mantenere pulito e ordinato lo spazio di lavoro. Se devi appoggiare a terra dei pannelli, ti consigliamo di posizionare un tappeto (o il pluriball con cui sono confezionati, o anche solo del cartone) per essere certo di non rovinarli.

To avoid marking the panels, wear gloves like the ones supplied!
For the same reason, we recommend keeping the workspace clean and tidy. If you need to place panels on the floor, we recommend using a mat (or the bubble wrap they are packed with, or even just cardboard) to ensure they are not damaged.

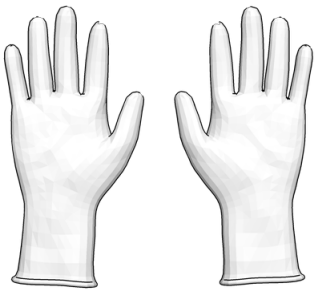

Per appendere i pannelli al soffitto avrai bisogno di quattro tasselli a occhiello aperto. Utilizza una tipologia di tasselli adatta al materiale del tuo soffitto! Puoi chiedere in qualunque catena di negozi di ferramenta / bricolage / fai-da-te.

To hang the panels to your ceiling, you will need four open eye wall plugs. Use a type of wall plug suitable for your ceiling material! You can find them in any hardware / DIY store.

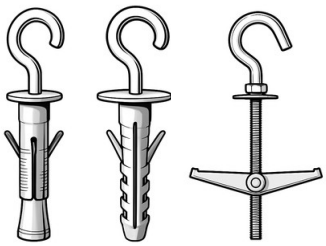

Per sollevare i pannelli più grandi, meglio farsi aiutare da un’altra persona!

To lift larger panels, it is better to have another person help you!



1

Il primo step è trovare i punti, sul retro del pannello, dove fissare i quattro ganci ad occhiello aperto. Per farlo comincia appoggiando il pannello a faccia in giù su una superficie pulita, un tappeto, o anche il pluriball in cui il pannello era confezionato.
Successivamente, misura il lato lungo del pannello e prendi nota della sua lunghezza. Nell'immagine è raffigurato un pannello 120 x 60 cm, per cui il lato lungo sarà circa 120 cm.
Nel caso di un pannello quadrato, misura uno qualunque dei quattro lati

The first step is to locate, on the back of the panel, the points where the four open eye hooks will be fixed. To do this, start by placing the panel face down on a clean surface, a carpet, or even the bubble wrap in which the panel was packaged.
Next, measure the long side of the panel and take note of its length. The image shows a 120 x 60 cm panel, so the long side will be approximately 120 cm.
In the case of a square panel, measure any one of the four sides

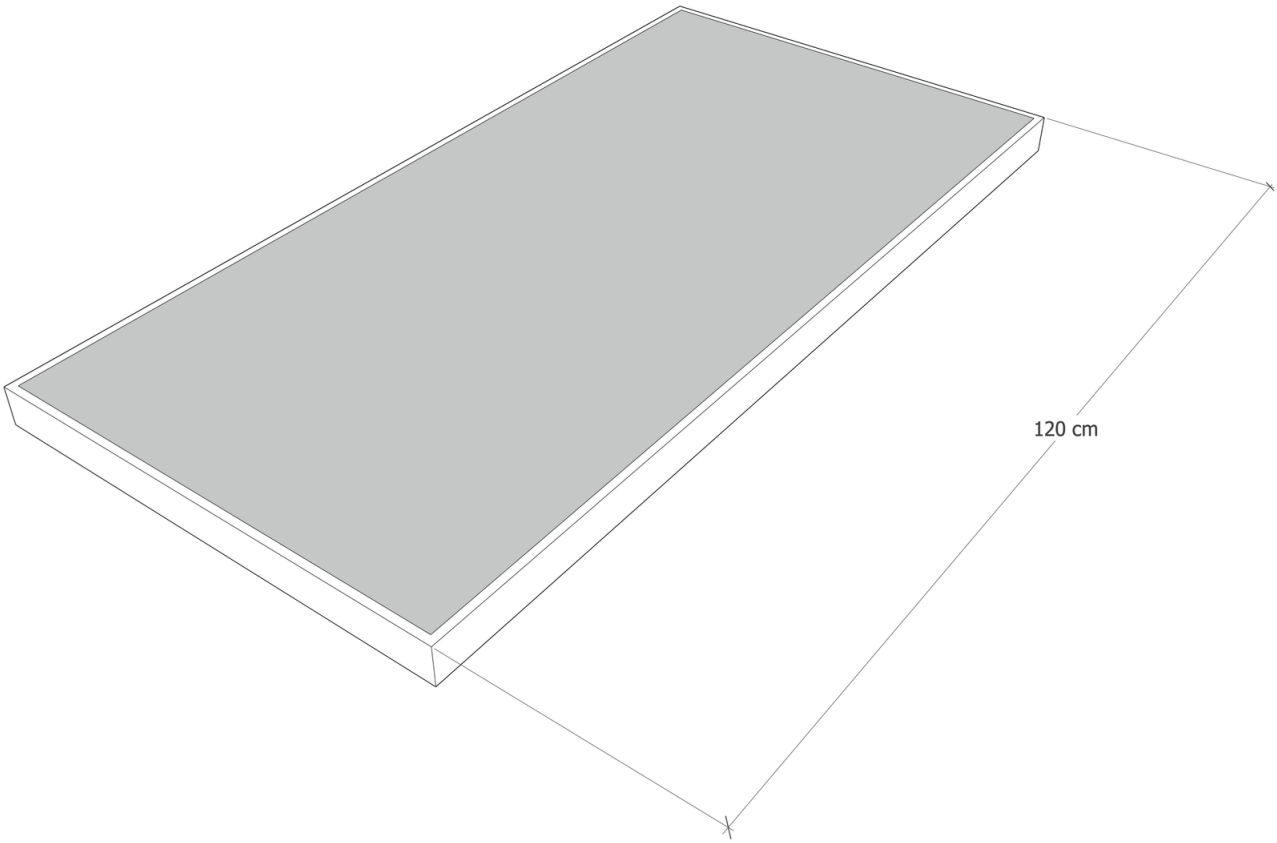

2

Prendi la lunghezza che hai misurato, e dividila per 4. In questo caso abbiamo misurato circa 120 cm, che diviso per quattro fa 30 cm.
Questa è la distanza dagli angoli alla quale, sempre sul lato lungo, dovremo collocare i ganci a occhiello aperto

Take the length you measured, and divide it by 4. In this case, we measured approximately 120 cm, which divided by four gives 30 cm.
This is the distance from the corners at which, always on the long side, we will place the open eye hooks

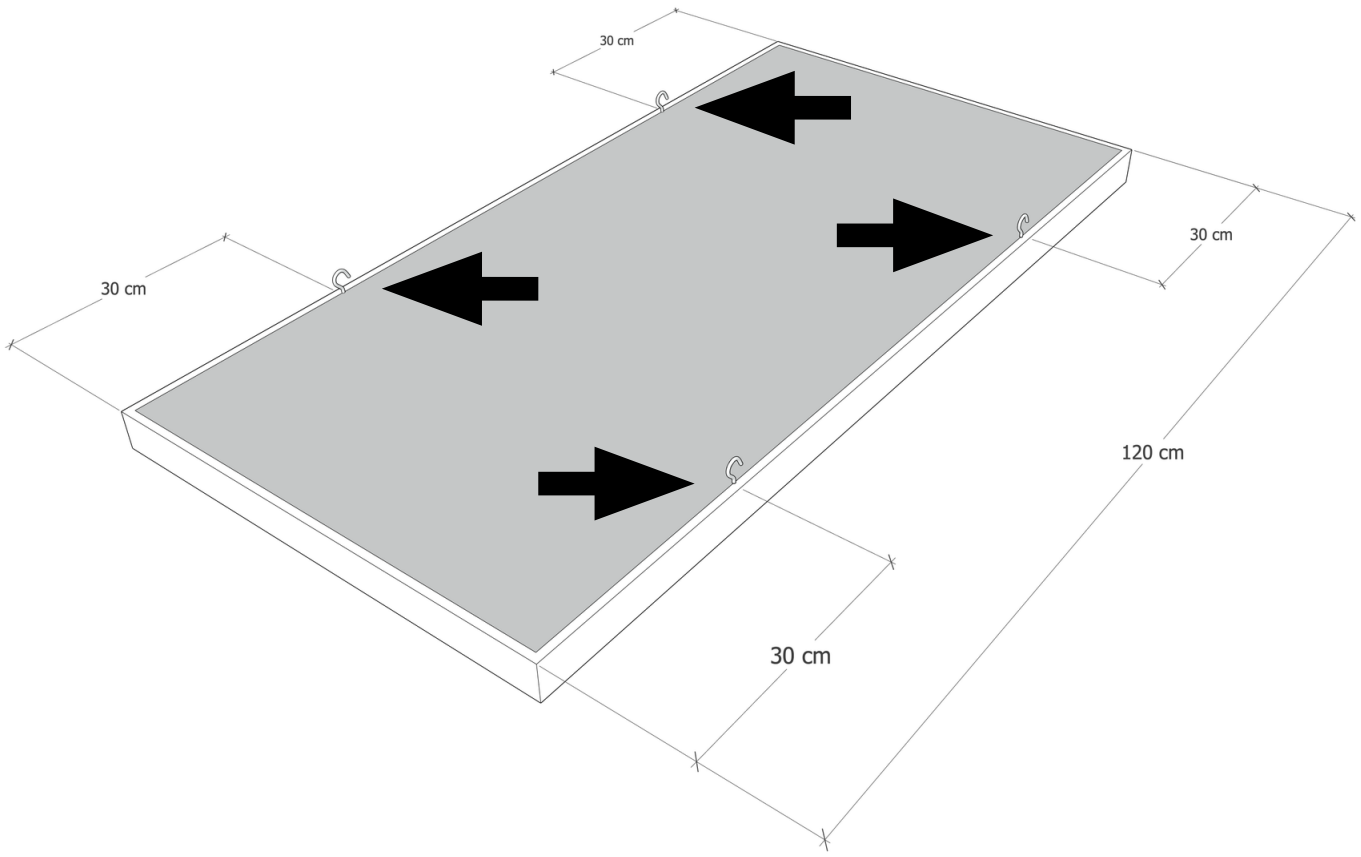

Colloca i ganci ad occhiello aperto ad almeno un centimetro dal bordo del pannello

Place the open eye hooks at least one centimetre from the edge of the panel

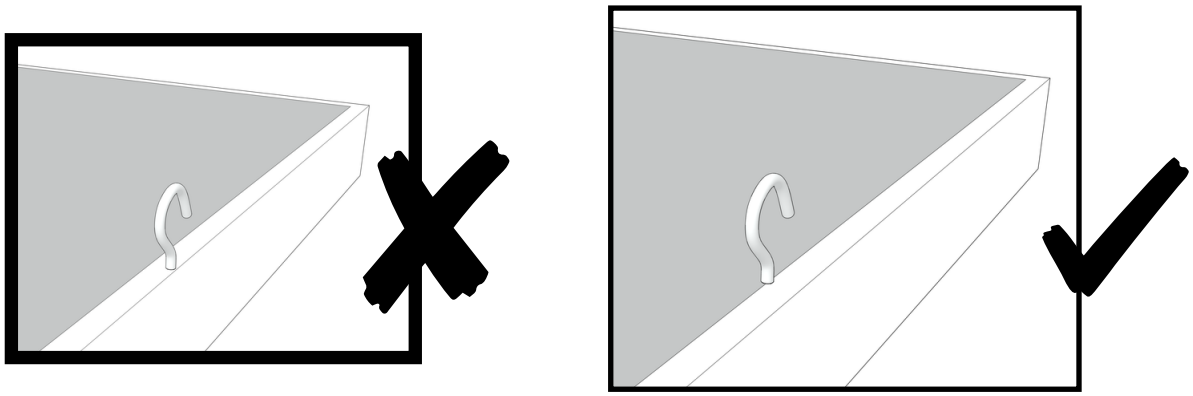

Tutti i ganci ad occhiello aperto dovranno puntare verso la stessa direzione

All open eye hooks must face the same direction

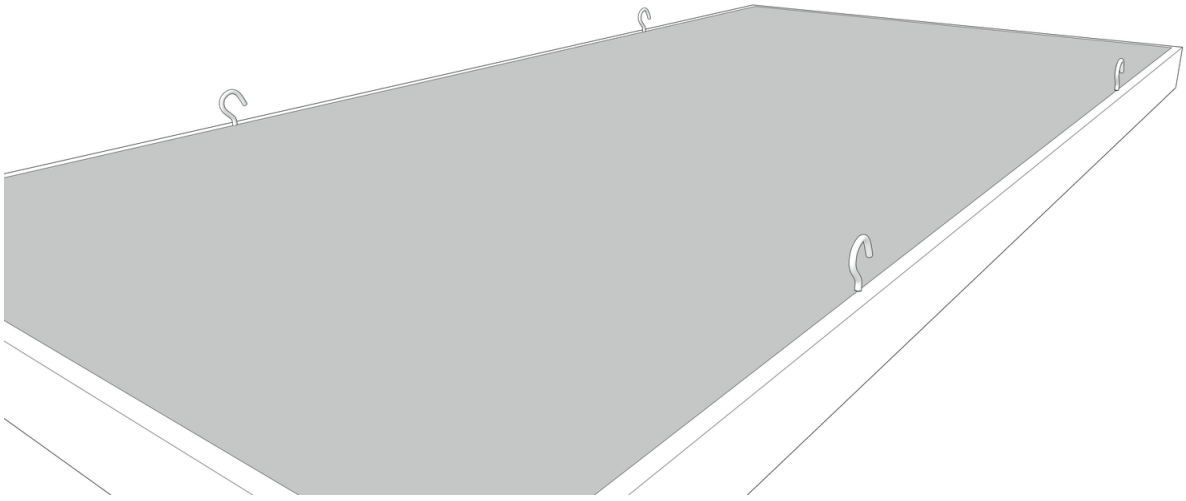

Quando avviti, puoi dare alcuni colpi leggeri di martello sul gancio ad occhiello aperto, in modo da far entrare una piccola parte della punta nel legno sottostante. Non serve preforare il legno

When screwing in, you can give a few light hammer taps on the open eye hook, so that a small part of the tip enters the underlying wood.
There is no need to pre-drill the wood

3

Riporta sul soffitto i quattro punti di aggancio del pannello, misurandone la posizione con precisione

Mark on the ceiling the four anchoring points of the panel, measuring their position accurately

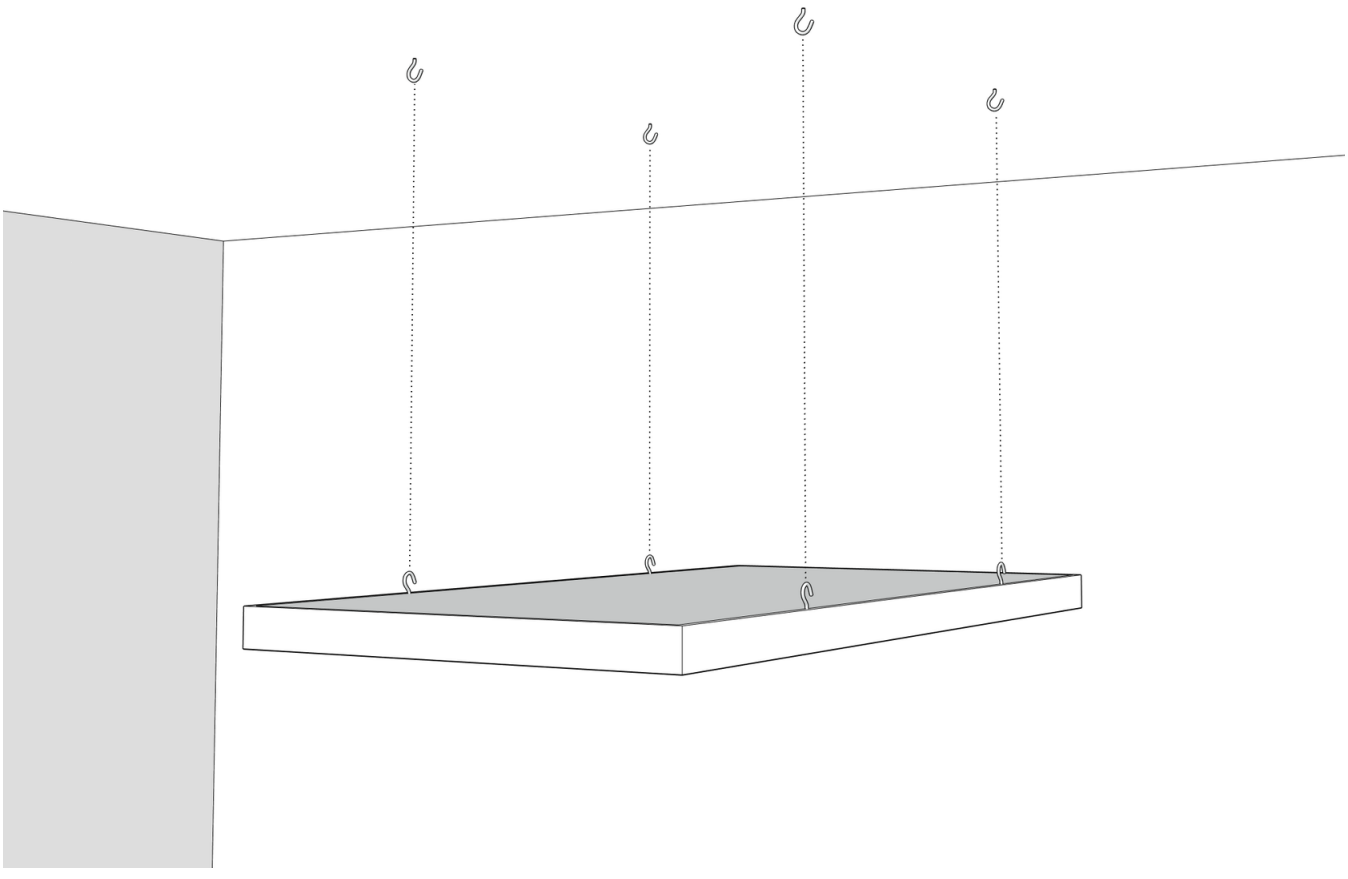

4

Avvita sul soffitto i tuoi tasselli con gancio ad occhiello aperto.
I ganci sul soffitto, una volta avvitati, dovranno essere rivolti perpendicolarmente rispetto ai ganci avvitati sul pannello

Screw into the ceiling your plugs with open eye hooks.
The hooks on the ceiling, once screwed in, must be oriented perpendicularly to the hooks screwed into the panel

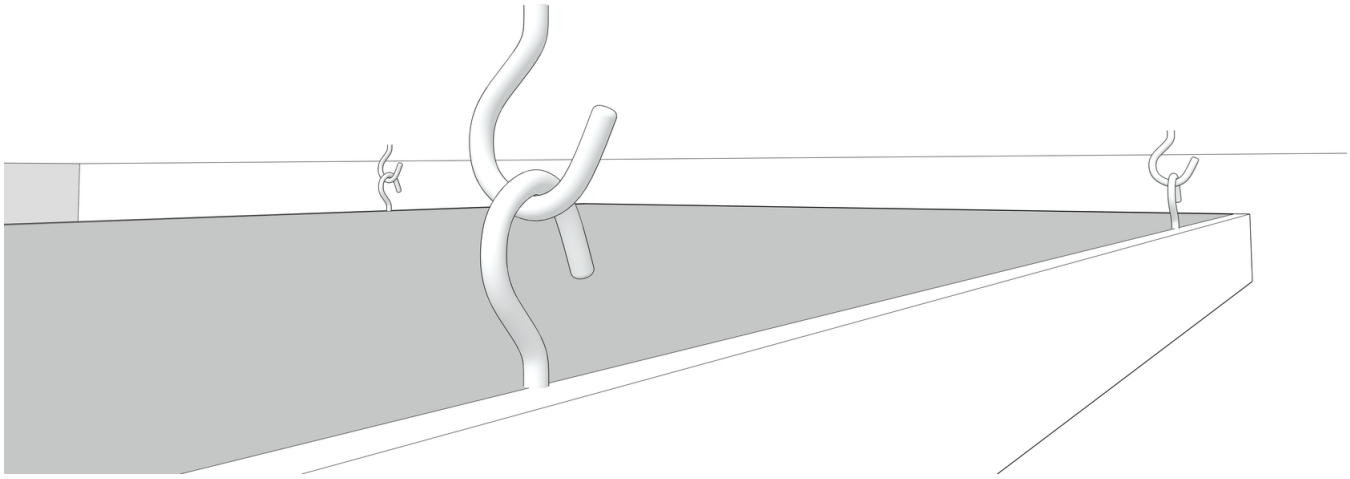

5

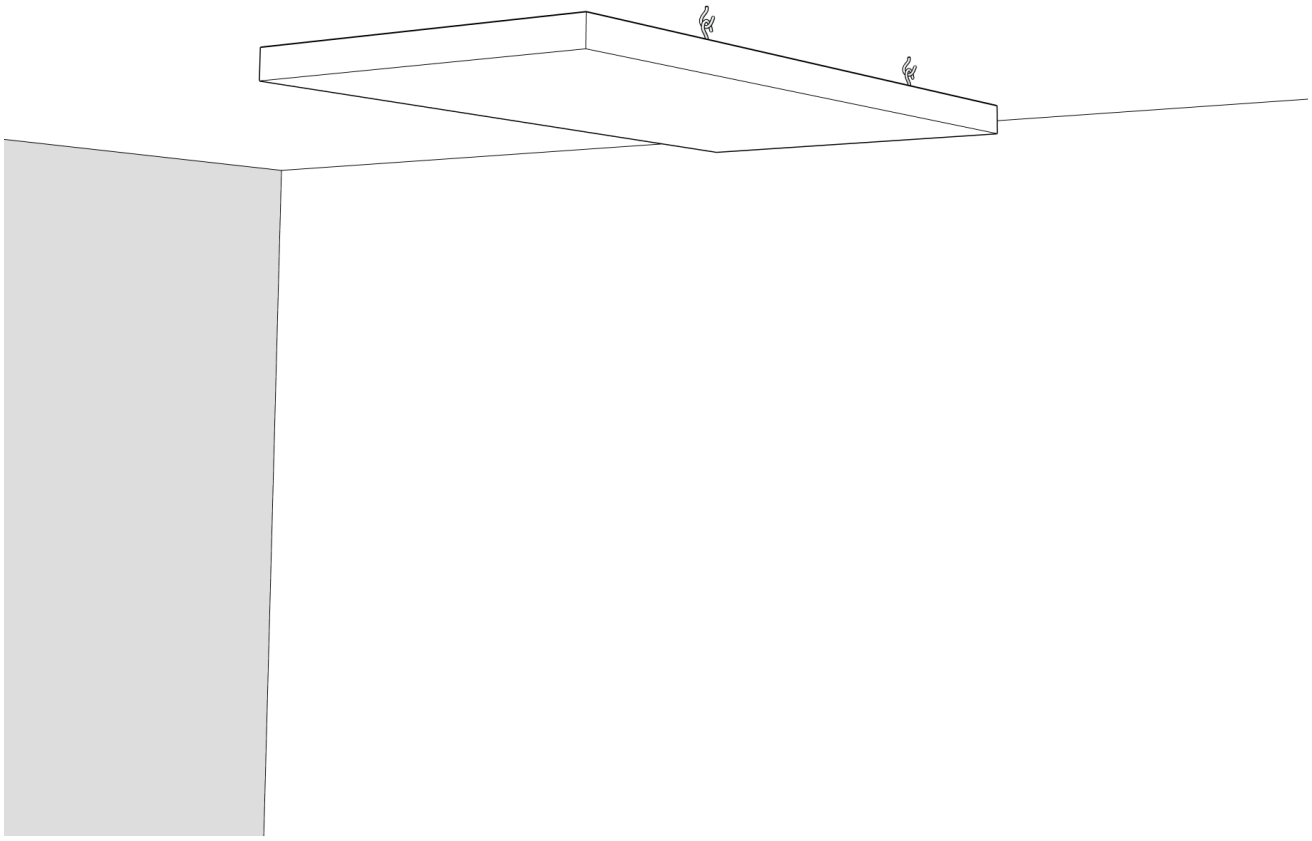

Congratulazioni! Ora il tuo pannello può essere appeso!

Congratulations! Your panel can now be hang!

oudimmo
ACOUSTIC DESIGN

NUMERO VERDE
800 400 803
OUDIMMO ACOUSTIC DESIGN

Sonoryze® di Davide Perucchini - Via Cremasca 50, 24052 Azzano San Paolo (Bg)
www.oudimmoacousticdesign.com - info@oudimmoacousticdesign.com - P.I.03146540160