MORSETTI DA TAVOLO

TABLE CLAMPS

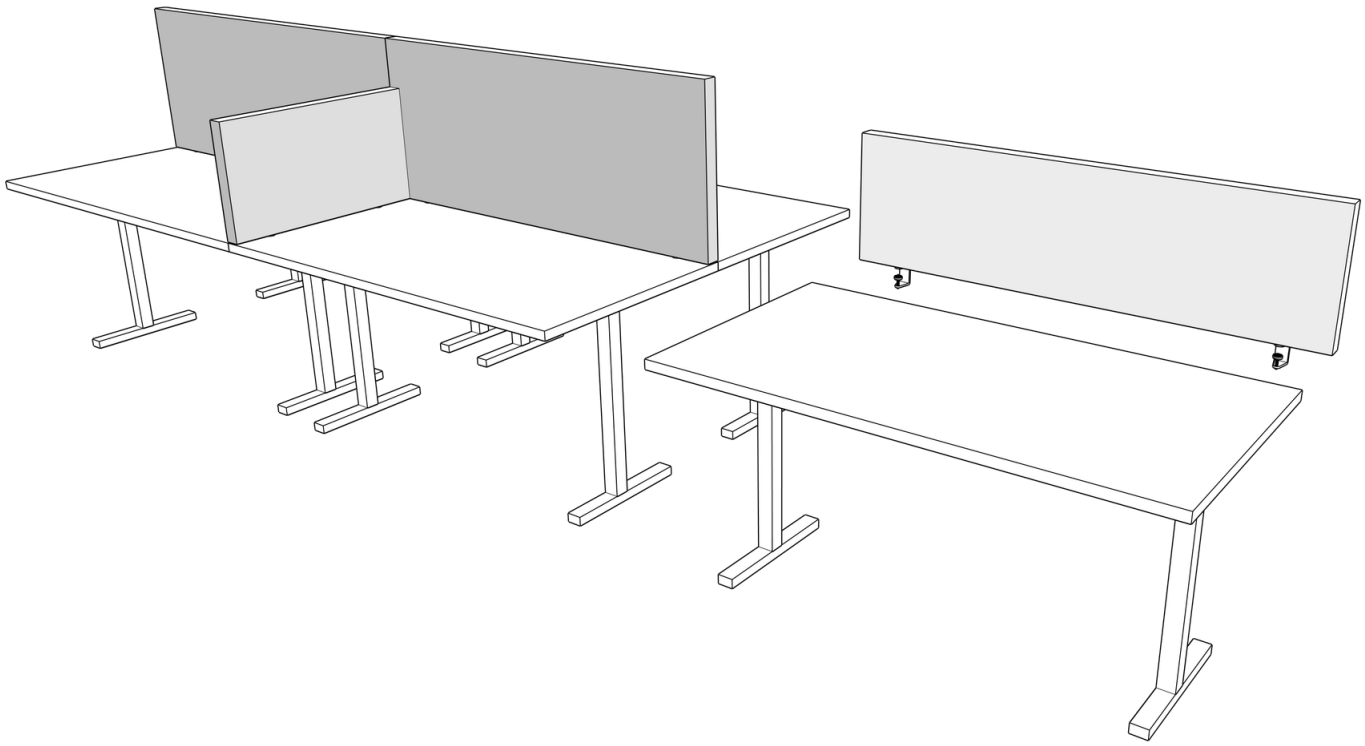

NUMERO VERDE 800 400 803 OUDIMMO ACOUSTIC DESIGN

Sonoryze® di Davide Perucchini - Via Cremasca 50, 24052 Azzano San Paolo (Bg)
www.oudimmoacousticdesign.com - info@oudimmoacousticdesign.com - P.I.03146540160

COSA È INCLUSO

WHAT'S INCLUDED

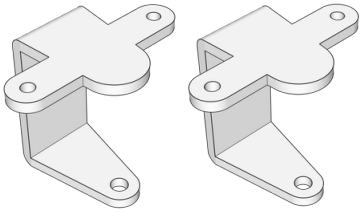

2x morsetti in metallo

2x metal clamps

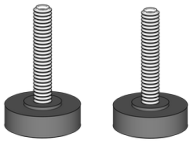

2x piedini regolabili

2x adjustable feet



4x viti da 4 cm

4x 4 cm screws

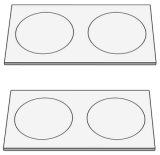

4x gommini adesivi 1 mm

4x 1 mm adhesive rubber pads

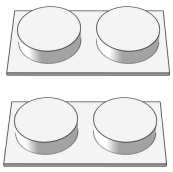

4x gommini adesivi 5 mm

4x 5 mm adhesive rubber pads



Chiave esagonale M4

M4 hex key

PRIMA DI INIZIARE

BEFORE WE BEGIN

Se vuoi essere certo di non sporcare i pannelli, utilizza dei guanti come quelli in dotazione!
Per lo stesso motivo, ti consigliamo di mantenere pulito e ordinato lo spazio di lavoro. Se devi appoggiare a terra dei pannelli, ti consigliamo di posizionare un tappeto (o il pluriball con cui sono confezionati, o anche solo del cartone) per essere certo di non rovinarli.

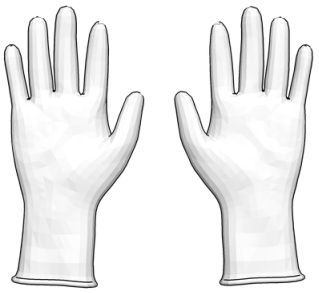

To avoid marking the panels, wear gloves like the ones supplied!
For the same reason, we recommend keeping the workspace clean and tidy. If you need to place panels on the floor, we recommend using a mat (or the bubble wrap they are packed with, or even just cardboard) to ensure they are not damaged.

Per sollevare i pannelli più grandi, meglio farsi aiutare da un'altra persona!

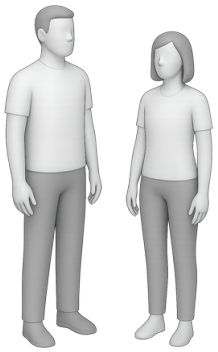

To lift larger panels, it is better to have another person help you!

1

Posiziona i due morsetti in metallo sul bordo inferiore del pannello, seguendo le specifiche riportate di seguito. Il bordo inferiore è riconoscibile dalla presenza delle graffette che fissano il tessuto

Position the two metal clamps on the lower edge of the panel, following the specifications below. The lower edge can be identified by the presence of the staples that secure the fabric

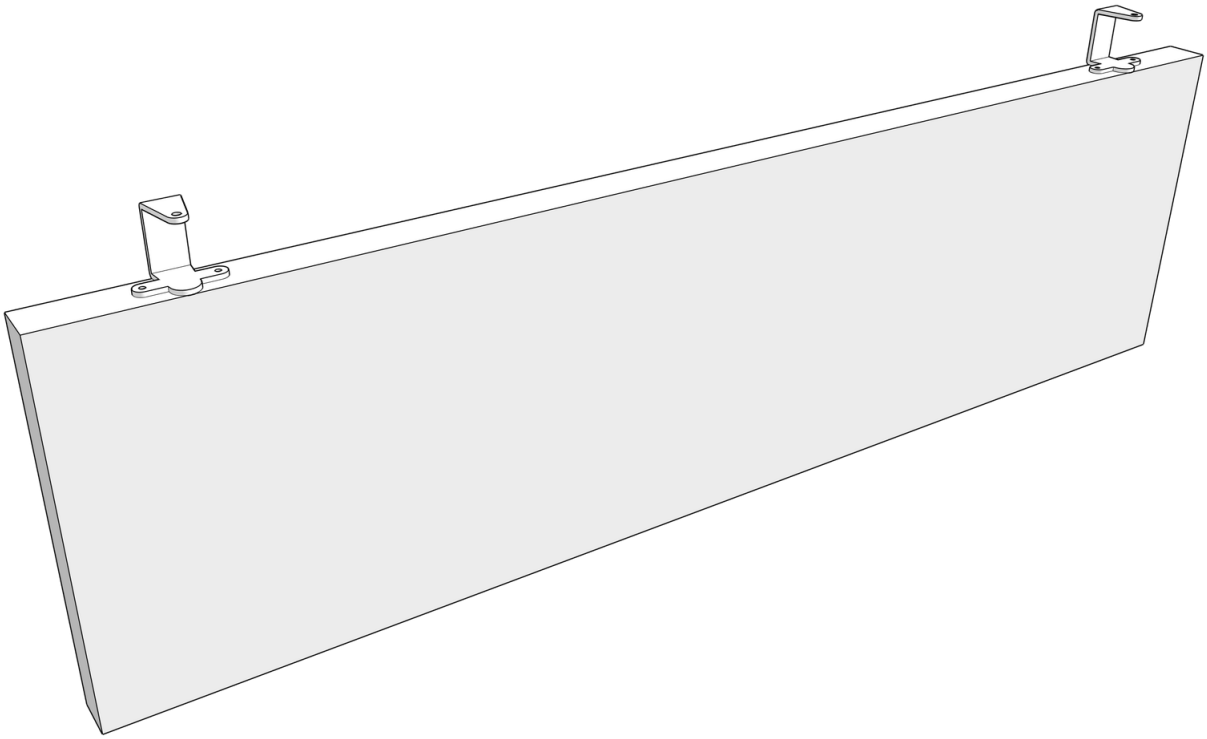

I due morsetti in metallo vanno posizionati ad almeno 10 cm dall'angolo più vicino. Se preferisci puoi anche posizionarli a una distanza maggiore (20 / 30 cm), ad esempio in caso di impedimenti dovuti alla struttura della tua scrivania

The two metal clamps must be positioned at least 10 cm from the nearest corner. If you prefer, you can also position them at a greater distance (20 / 30 cm), for example in the event of obstructions due to the structure of your desk

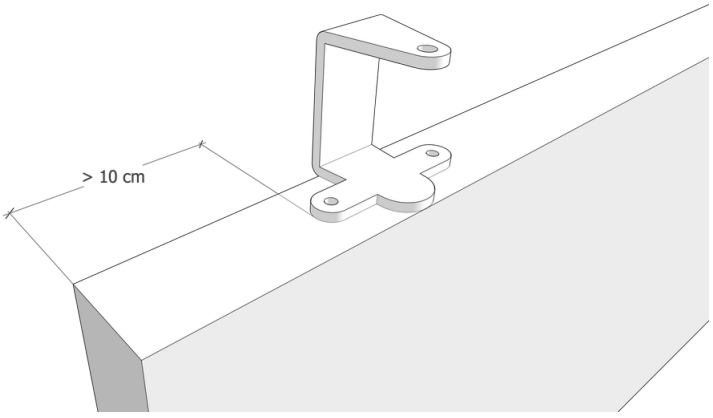

Posiziona i due morsetti in metallo al centro dello spessore del pannello, come illustrato nelle immagini sottostanti

Position the two metal clamps at the center of the panel thickness, as shown in the images below

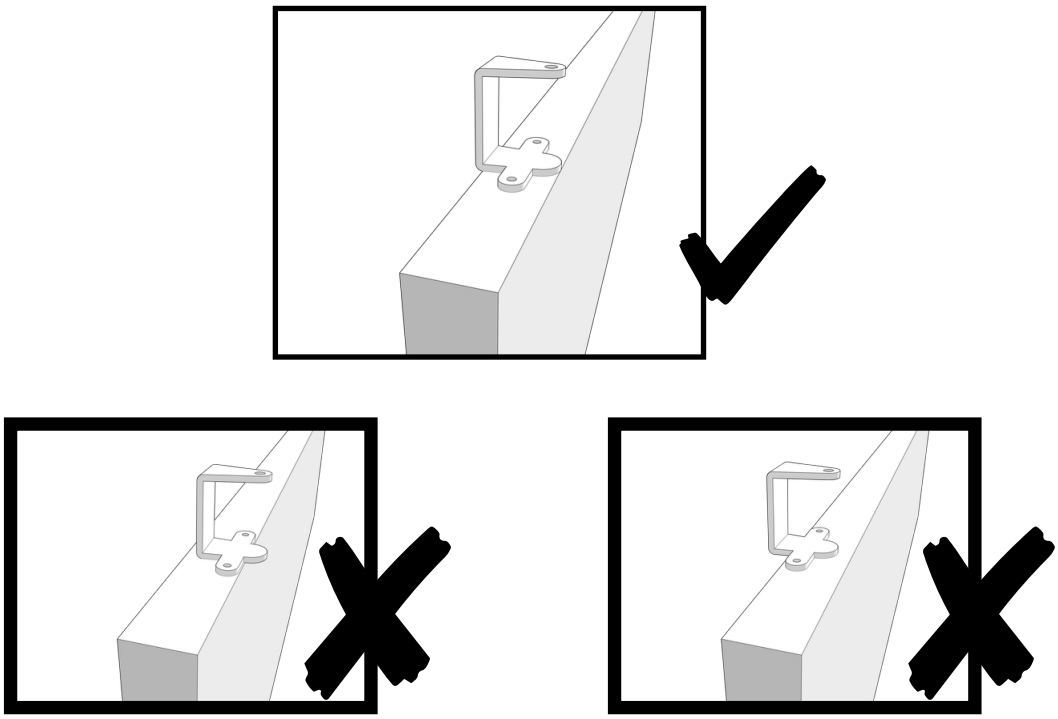

2

Ora puoi fissare i due morsetti in metallo al pannello utilizzando le quattro viti in dotazione

Now you can secure the two metal clamps to the panel using the four supplied screws

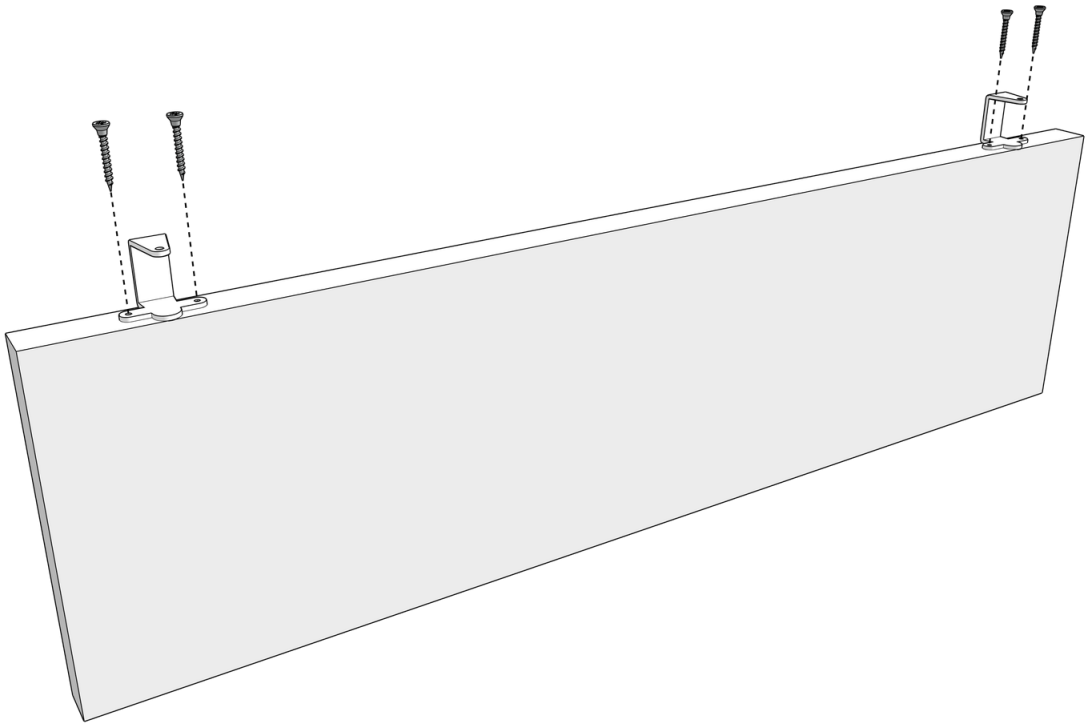

3

Avvita i piedini regolabili ai due morsetti in metallo come mostrato in figura

Screw the adjustable feet into the two metal clamps as shown in the figure

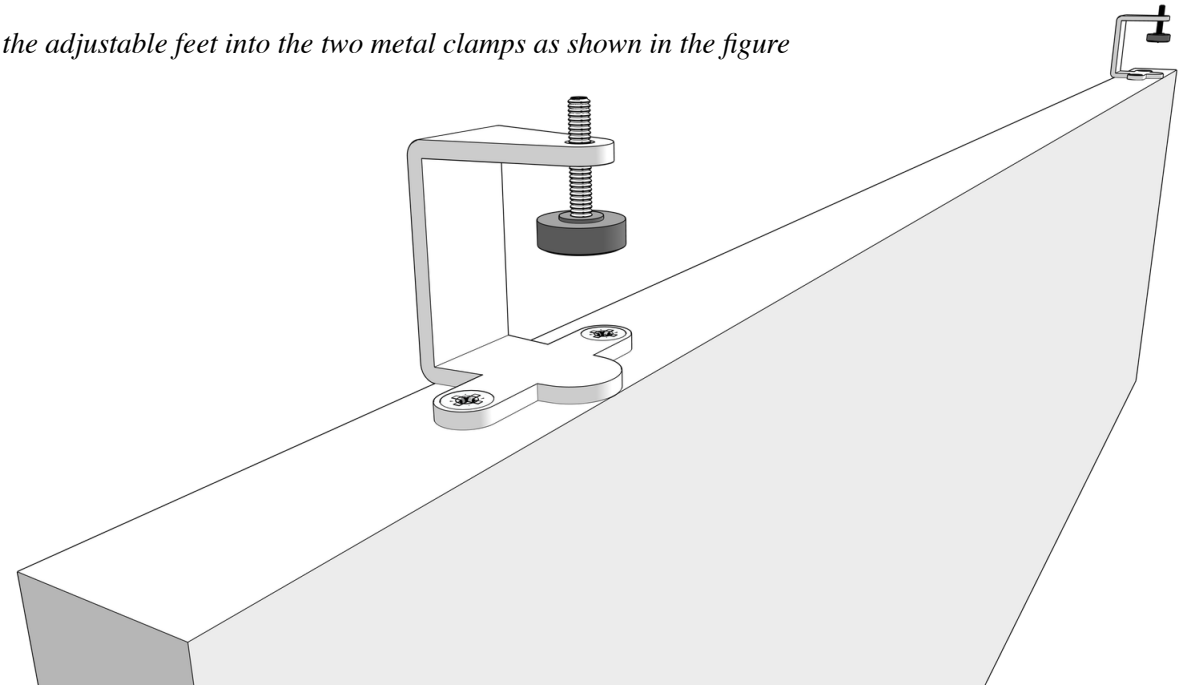

4

Prepara i gommini adesivi da 1 mm o da 5 mm e scegli quali utilizzare.
I gommini da 5 mm mantengono il pannello leggermente rialzato rispetto alla superficie della scrivania, così da permettere il passaggio di cavi.
I gommini da 1 mm invece fanno sì che il pannello risulti più “appoggiato” alla superficie, per una soluzione estetica più elegante e minimale.

Prepare the 1 mm or 5 mm rubber pads.
The 5 mm rubber pads keep the panel slightly raised from the desk surface, allowing cables to pass through.
The 1 mm rubber pads, on the other hand, allow the panel to rest more “flush” on the surface, for a more elegant and minimalist aesthetic solution

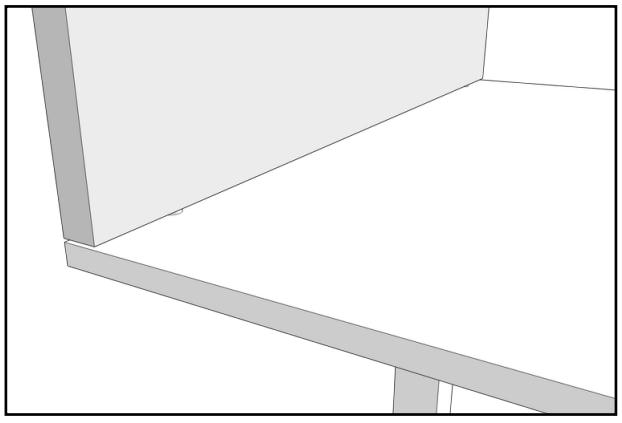

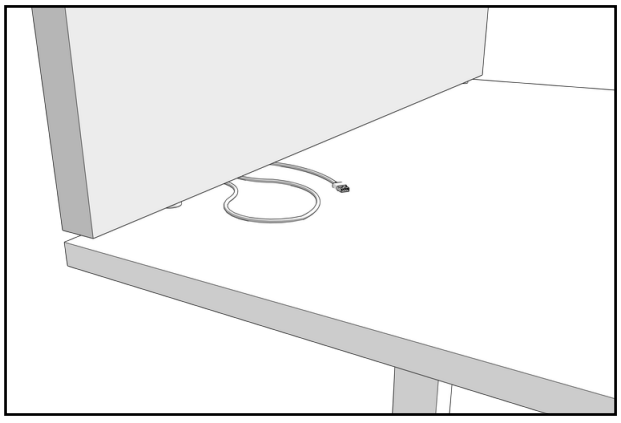

1 mm

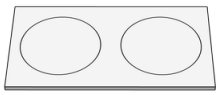

5 mm

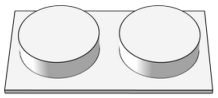

5

Applica due gommini adesivi per ogni morsetto come mostrato in figura

Apply two adhesive rubber pads for each clamp as shown in the figure

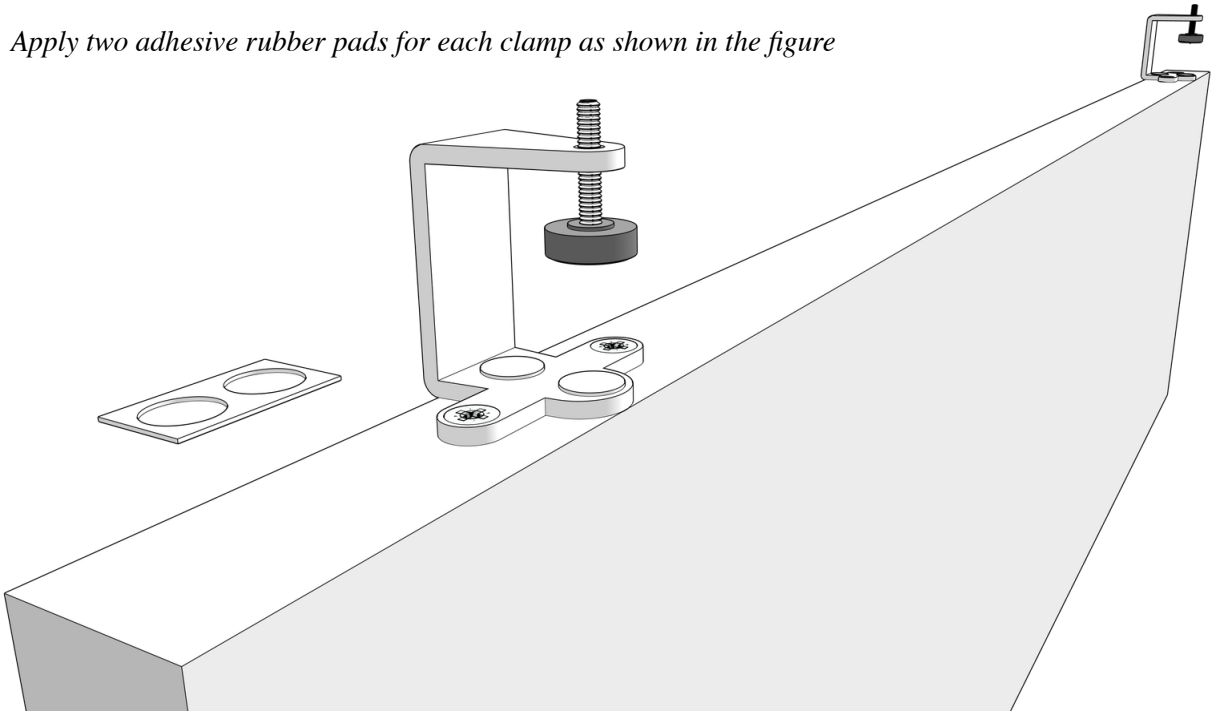

6

Ruota il pannello così da avere i morsetti in basso. Siamo pronti per fissarlo alla scrivania!

Rotate the panel so that the clamps are at the bottom. We are ready to secure it to the desk!

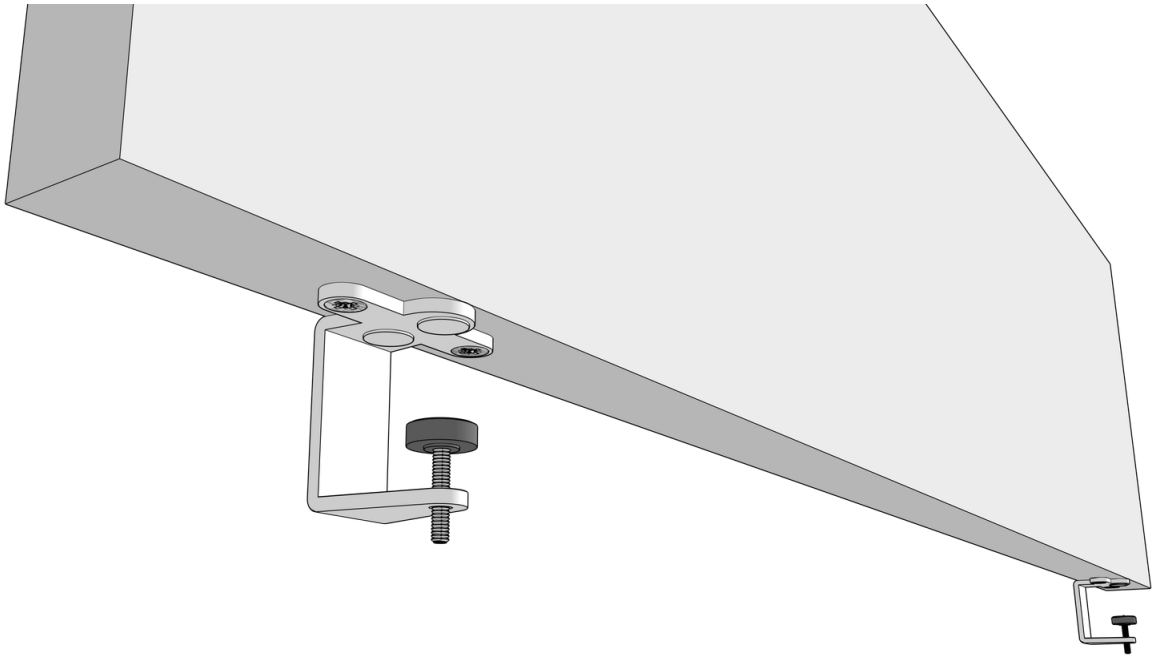

7

Appoggia il pannello come mostrato in figura, infilando il piano della scrivania tra i morsetti in metallo e i piedini regolabili

Place the panel as shown in the figure, inserting the desk top between the metal clamps and the adjustable feet

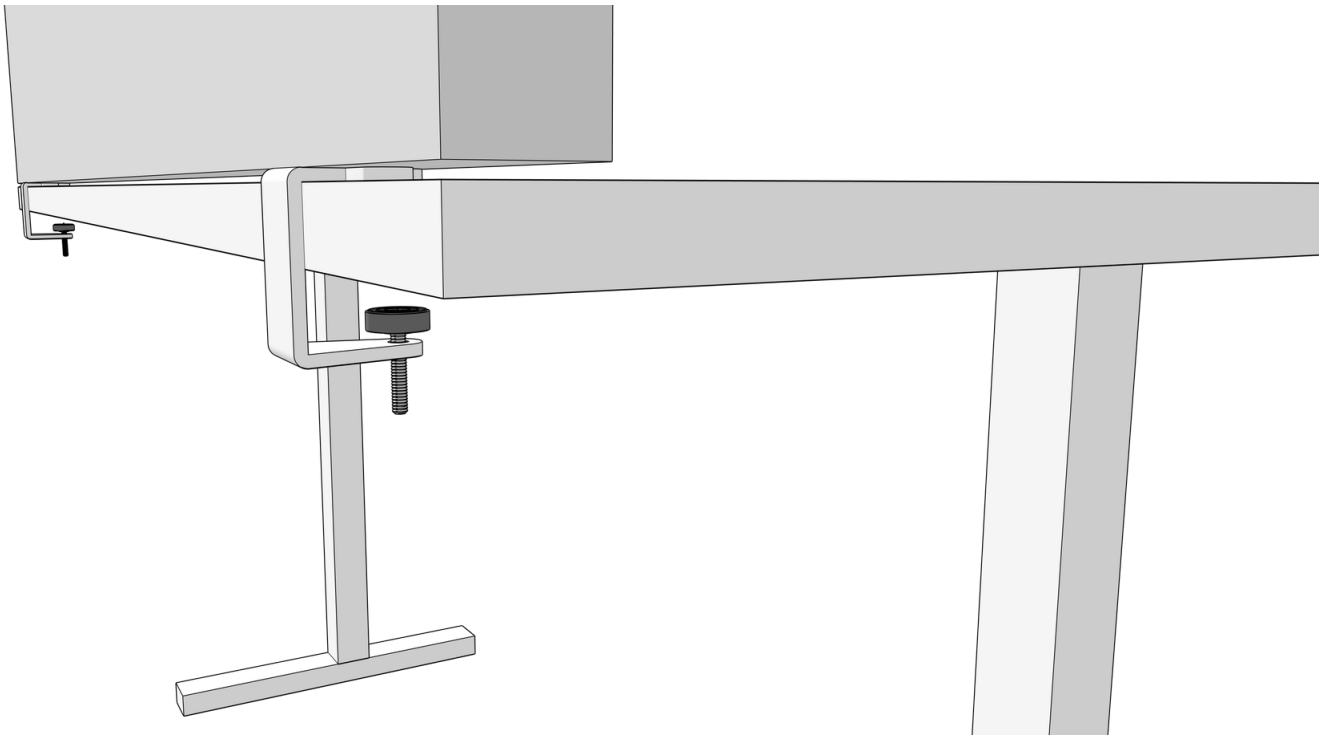

8

Stringi i piedini regolabili utilizzando la chiave esagonale fornita

Tighten the adjustable feet using the supplied hex key

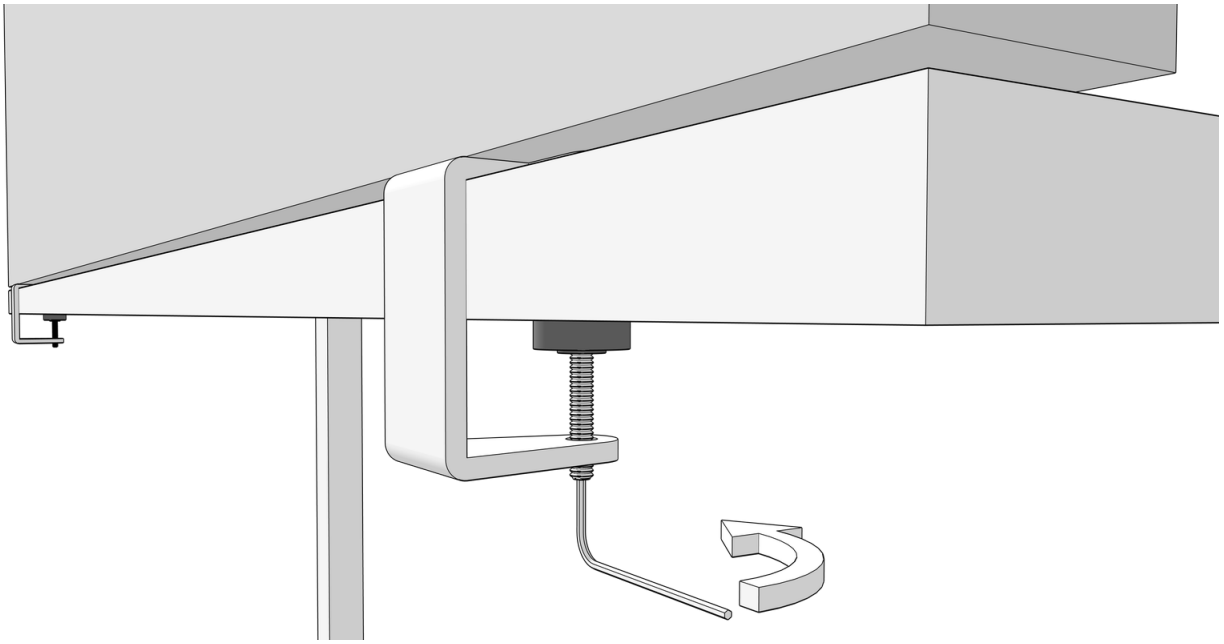

9

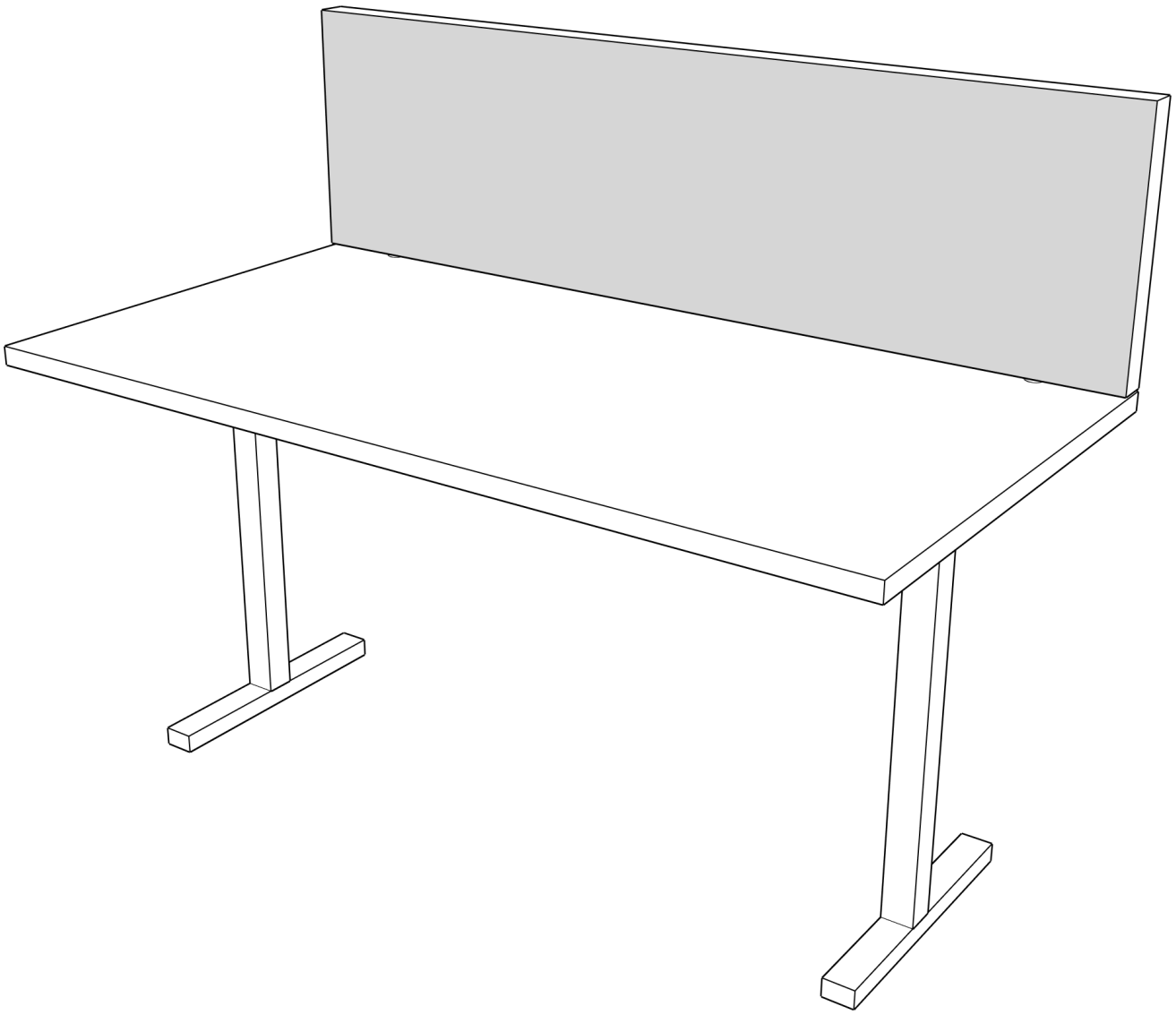

Congratulazioni! Ora il tuo pannello è fissato alla scrivania!

Congratulations! Now your panel is secured to the desk!

oudimmo
ACOUSTIC DESIGN

NUMERO VERDE
800 400 803
OUDIMMO ACOUSTIC DESIGN

Sonoryze® di Davide Perucchini - Via Cremasca 50, 24052 Azzano San Paolo (Bg)
www.oudimmoacousticdesign.com - info@oudimmoacousticdesign.com - P.I.03146540160