SONICBOOM



NUMERO VERDE 800 400 803 OUDIMMO ACOUSTIC DESIGN

Sonoryze® di Davide Perucchini - Via Cremasca 50, 24052 Azzano San Paolo (Bg)
www.oudimmoacousticdesign.com - info@oudimmoacousticdesign.com - P.I.03146540160

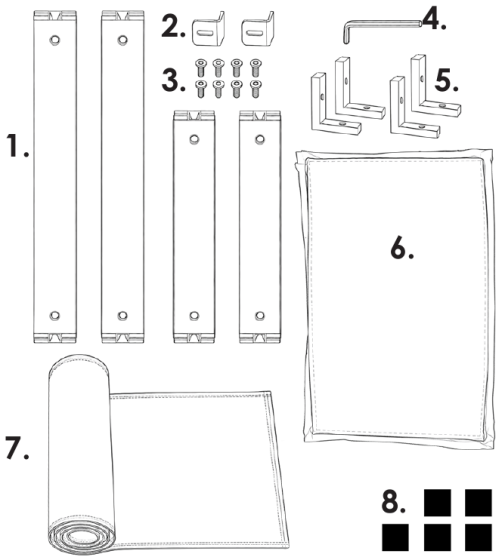

KIT DI ASSEMBLAGGIO

1. Struttura modulare
2. Giunti e relative viti se necessario
3. 8 viti a brugola per il montaggio
4. 1 chiave a brugola
5. 4 angoli in alluminio
6. Lana imbustata
7. Telo stampato
8. Velcro per muro

1

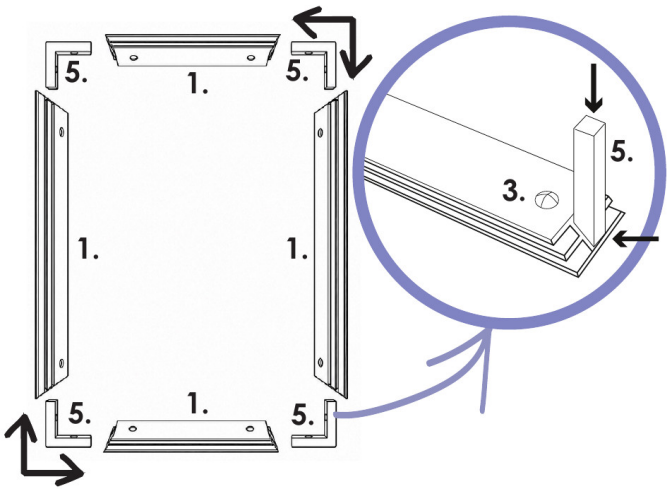

Unisci i lati della struttura utilizzando le giunzioni ad angolo e la chiave a brugola.

Utilizza le 8 viti.

2

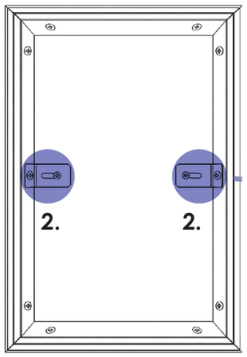

Avvita un’estremità dei giunti al telaio e l’altra al muro (x2).

3

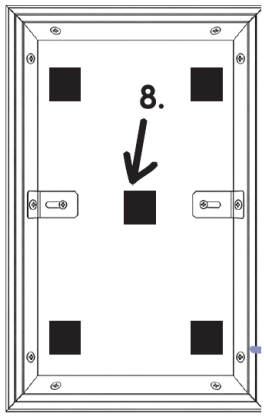

Una volta avvitato il telaio, applica 5 pezzi di velcro da 5 × 5 cm direttamente sul muro, mantenendoti all’interno del perimetro del telaio.

4

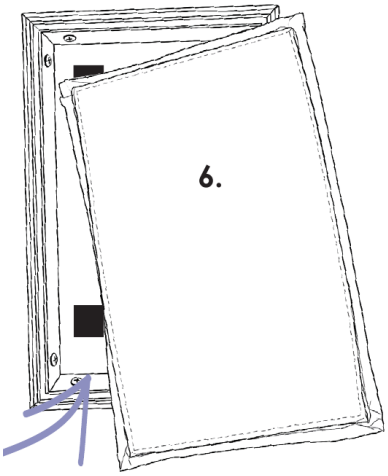

Inserisci la lana imbustata nel telaio e accertati che aderisca al velcro applicato sul muro.

5

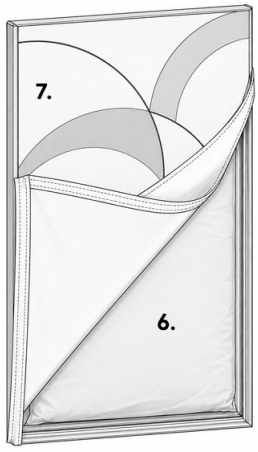

Partendo da un angolo superiore, inserisci il silicone cucito sul telo lungo tutto il perimetro del telaio, facendolo entrare nella cava esterna del profilo. Procedi gradualmente, distribuendo il telo in modo uniforme sui quattro lati.

ATTENZIONE

Il silicone cucito sul telo deve rimanere completamente coperto dal tessuto per ottenere la corretta tensione del telo e un risultato uniforme.

oudimmo
ACOUSTIC DESIGN